2.510.577.09
IS12338/09

iGuzzini

TRACK LOW VOLTAGE RECESSED (48V)

art.	L
Q618	500 mm
Q619	1000 mm
Q620	2000 mm
Q621	3000 mm

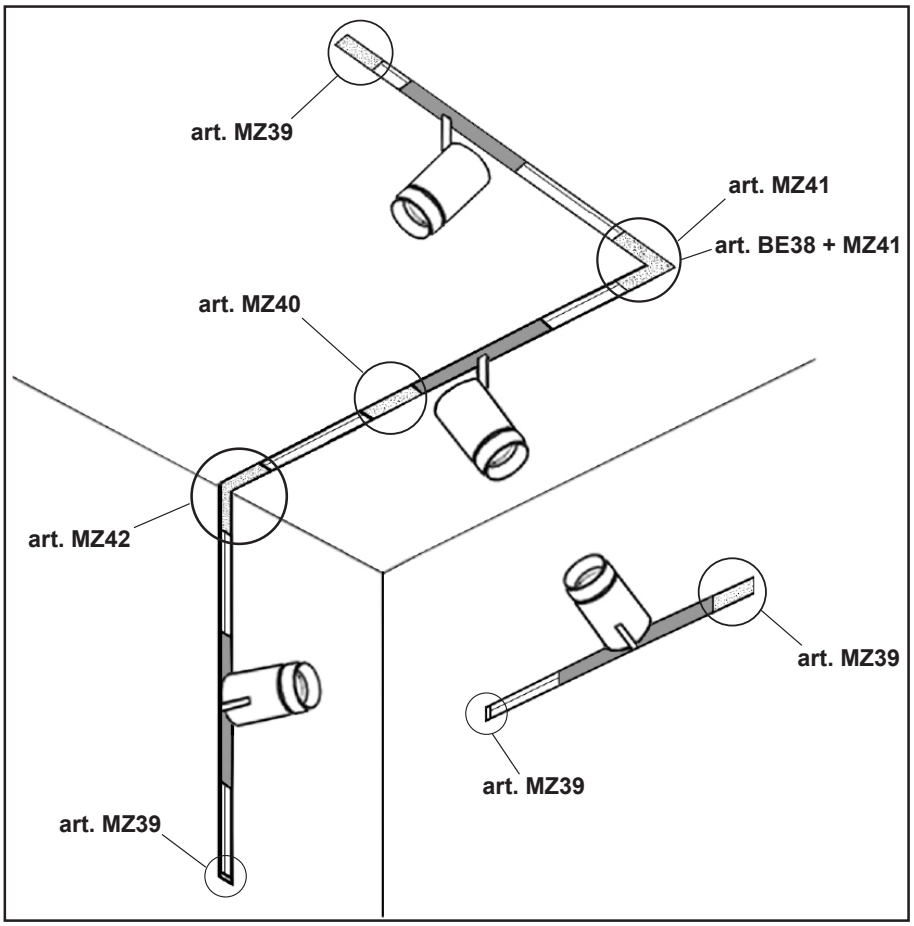

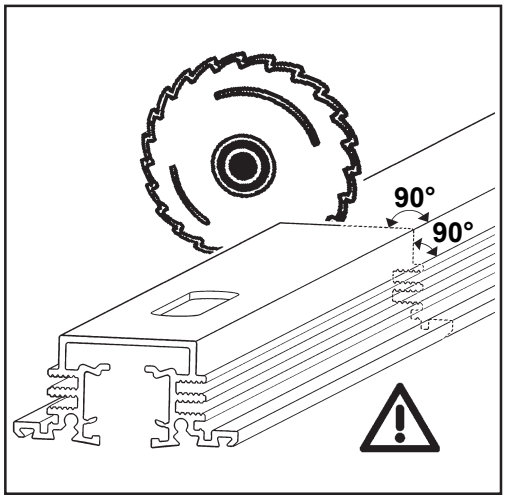

IT ATTENZIONE: Per limitare il rischio di surriscaldamento e di incendio non cortocircuitare i conduttori.
EN CAUTION: To reduce the risk of overheating and fire do not bridge conductors.
FR ATTENTION : Afin de réduire le risque de surchauffe et d'incendie, ne pas court-circuiter les conducteurs.
DE ACHTUNG: Um das Risiko von Überhitzung und Bränden zu minimieren, Leitungen nicht kurzschließen.
NL OPGELET: De geleiders niet kortsluiten om het gevaar voor oververhitting of brand zoveel mogelijk te beperken.
ES ATENCIÓN: Para limitar el riesgo de sobrecalentamiento e incendio no se deben cortocircuitar los conductores.
DA OBS: Undgå at kortslutte lederne, for at begrænse risikoen for overophedning og brand.
NO FORSIKTIG: For å redusere faren for overoppvarming og brann må du ikke kortslutte lederne.
SV VARNING: För att minska risken för överhettning och brand ska ledarna aldrig bryggkopplas.
RU ВНИМАНИЕ! Во избежание перегрева и возгорания не допускайте короткого замыкания проводов.
ZH 注意：为避免过热和火灾的风险，切勿使导线发生短路.

IT ATTENZIONE:
LA SICUREZZA DELL'APPARECCHIO E' GARANTITA SOLO CON L'USO APPROPRIATO DELLE SEGUENTI ISTRUZIONI; PERTANTO E' NECESSARIO CONSERVARLE.

EN WARNING:
THE SAFETY OF THIS FIXTURE IS GUARANTEED ONLY IF YOU COMPLY WITH THESE INSTRUCTIONS; REMEMBER TO CONSERVE IN A SAFE PLACE.

FR ATTENTION:
LA SECUTIE DE L'APPAREIL N'EST GARANTIE QU'EN CAS D'UTILISATION CORRECTE DES INSTRUCTIONS SUIVANTES; IL FAUT PAR CONSEQUENT LES CONSERVER.

DE ACHTUNG:
DIE SICHERHEIT DES GERÄTES WIRD NUR DURCH SACHGEMÄSSE BEFOLGUNG NACHSTEHENDER ANWEISUNGEN GEWÄHRLEISTET; IHRE AUFBEWAHRUNG IST DESHALB SEHR WICHTIG.

NL OPGELET:
DE VEILIGHEID VAN DI ATOESTEL IS SLECHTS DAN GEGARANDEERD ALS INDIEN DE VOLGENDE INSTRUCTIES STRIKT WORDEN TOEGEPAST: DAAROM MOET MEN ZE OOK BEWAREN.

ES ATENCION:
LA SEGURIDAD DEL APARATO SE GARANTIZA SOLO CUMPLIENDO CUIDADOSAMENTE LAS SIGUIENTES INSTRUCCIONES; POR ELLO, ES NECESARIO CONSERVARLAS.

DA BEMÆRK:
SIKKERHEDEN VED BRUG AF ARMATURET KAN KUN GARANTERES, HVIS DISSE ANVISNINGER FØLGES; SØRG DERFOR FOR AT GEMME DEM.

NO ADVARSEL:
SIKKERHETEN TIL DETTE APPARATET GARANTERES KUN HVIS DU OVERHOLDER DISSE INSTRUKSJONENE; HUSK Å OPPBEVARE DEM PÅ ET TRYGT STED.

SV OBSERVERA!
UTRUSTNINGENS SÄKERHET KAN ENDAST GARANTERAS OM DESSA ANVISNINGAR RESPEKTERAS I DETALJ. SPARA DÄRFÖR DESSA ANVISNINGAR FÖR FRAMTIDA KONSULTATION.

RU ВНИМАНИЕ:
МЫ ГАРАНТИРУЕМ БЕЗОПАСНУЮ ЭКСПЛУАТАЦИЮ ИЗДЕЛИЯ ТОЛЬКО ПРИ СОБЛЮДЕНИИ СЛЕДУЮЩИХ ИНСТРУКЦИЙ; С ЭТОЙ ЦЕЛЬЮ НЕОБХОДИМО СОХРАНИТЬ ДАННУЮ БРОШЮРУ.

ZH 警告
为确保该装置安全，请遵守操作指示；并于安全场所放置。

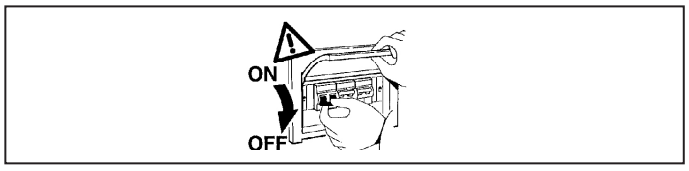

IT N.B.: DURANTE L'INSTALLAZIONE DEL SISTEMA RISPETTARE SCRUPOLOSAMENTE LE NORME IMPIANTISTICHE VIGENTI.

EN N.B.: WHEN INSTALLING THE SYSTEM, STRICTLY COMPLY WITH ALL REGULATIONS ON INSTALLATION IN FORCE.

FR N.B.: LORS DE L'INSTALLATION DU SYSTÈME VEUILLEZ RESPECTER RIGOUREUSEMENT LES NORMES EN VIGUEUR EN LA MATIÈRE.

DE NB: BEACHTEN SIE BEI DER INSTALLATION DES SYSTEMS GEWISSENHAFT DIE GÜLTIGEN BESTIMMUNGEN BEZÜGLICH DER ANLAGENTECHNIK.

NL N.B.: BIJ HET INSTALLEREN VAN HET SYSTEEM MOET U DE GELDEN DE INSTALLATIENORMEN STRIKT NALEVEN.

ES N.B.: DURANTE LA INSTALACIÓN DEL SISTEMA RESPETAR E SCRUPULOSAMENTE LAS NORMAS DE INSTALACIÓN VIGENTES.

DA N.B.: UNDER INSTALLATION AF SYSTEMET SKAL MAN NØJE OVERHOLDE DE GÆLDENDE REGLER FOR DISSE ANLÆG.

NO N.B.: VED INSTALLASJON AV SYSTEMET SKAL ALLE FORSKRIFTER OM INSTALLASJON SOM GJELDER FØLGES STRENGT.

SV OBS! UNDER INSTALLATIONEN AV SYSTEMET SKA INSTALLATIONSFÖRESKRIFTERNA RESPEKTERAS I DETALJ.

RU ПРИМЕЧАНИЕ: В ПРОЦЕССЕ МОНТАЖА СИСТЕМЫ СТРОГО СОБЛЮДАЙТЕ НАЦИОНАЛЬНЫЕ ДЕЙСТВУЮЩИЕ НОРМАТИВЫ ПО ЭЛЕКТРОПРОВОДКЕ.

ZH 注意：在安装 系统时请谨守设备的安装规定。

IT N.B.: IL BINARIO ED I COMPONENTI IN CLASSE III NON SONO INTERCAMBIABILI CON QUELLI DI CLASSE I; I CONNETTORI E GLI ADATTATORI DI CLASSE III NON DEVONO ESSERE UTILIZZATI CON I SISTEMI BINARIO DI ALTRI COSTRUTTORI.

EN N.B.: CLASS III TRACK AND COMPONENTS ARE NOT INTERCHANGEABLE WITH THOSE IN CLASS I; CLASS III CONNECTORS AND ADAPTERS MUST NOT BE USED WITH THE TRACK SYSTEMS PRODUCED BY OTHER MANUFACTURERS.

FR N.B.: LE RAIL ET LES COMPOSANTS DE CLASSE III NE SONT PAS INTERCHANGEABLES AVEC RAIL ET COMPOSANTS DE CLASS I; LES CONNECTEURS ET LES ADAPTATEURS DE CLASSE III NE DOIVENT PAS ETRE UTILISES SUR LES SYTÉMES RAILS D'AUTRES FABRICANTS.

DE N.B.: DIE SCHIENE UND DIE KOMPONENTEN DER KLASSE III SIND NICHT MIT DENEN DER KLASSE I AUSTAUSCHBAR. DIE VERBINDER UND ADAPTER DER KLASSE III DURFEN NICHT MIT SCHIENENSYSTEMEN ANDERER HERSTELLER VERWENDET WERDEN.

NL N.B.: HET SPOOR EN DE BESTANDDELEN IN AFDELING III ZIJN NIET VERWISSELBAR MET DIE VAN AFDELING I; DE CONNECTORS EN DE ADAPTORS VAN AFDELING III MOGEN NIET GABRUIK TWORDEN MET HET SPOORSYSTEEM VAN ANDERE ONTWERPERS.

ES NOTA: EL CARRIL Y SUS COMPONENTES EN CLASE III NO PUEDEN INTERCAMBIARSE CON LOS DE CLASE I; LOS CONECTORES Y ADAPTADORES DE CLASE III NO DEBEN SER EMPLEADOS CON LOS CARRILES DE OTRAS CASAS PRODUCTORAS.

DA N.B.: SKINNEN OG KOMPONENTERNE I KLASSE III KAN IKKE ERSTATTES AF KOMPONENTER I KLASSE I. STIK OG ADAPTERE I KLASSE III MÅ IKKE ANVENDES MED SKINNESYSTEMER FRA ANDRE FABRIKANTER.

NO N.B.: SPOR OG KOMPONENTER I KLASSE III KAN IKKE UTVEKSLES MED DEM I KLASSE III; KONTAKTER OG ADAPTERE I KLASSE III MÅ IKKE BRUKES MED SPORSYSTEMER SOM ER PRODUSERT AV ANDRE PRODUSENTER.

SV OBS! SPÅREN OCH KOMPONENTERNA I KLASS III KAN INTE BYTAS UT MOT DELAR I KLASS I. KONTAKTDON OCH ADAPTRAR I KLASS III SKA INTE ANVÄNDAS MED SPÅRSYSTEM AV ANNAT MÄRKE.

RU ПРИМЕЧАНИЕ: ПРОВОД И КОМПЛЕКТУЮЩИЕ КЛАССА III НЕ ЯВЛЯЮТСЯ ВЗАИМОЗАМЕНЯЕМЫМИ С КОМПЛЕКТУЮЩИМИ КЛАССА I. ПРОВОДА И ПЕРЕХОДНЫЕ УСТРОЙСТВА КЛАССА III НЕ МОГУТ ИСПОЛЬЗОВАТЬСЯ С ШИНОПРОВОДНЫМИ СИСТЕМАМИ ОТ ДРУГИХ ПРОИЗВОДИТЕЛЕЙ.

ZH 注意：绝缘等级为三类的轨道和零件与一类的的轨道和零件不能互换；绝缘等级为三类的连接器和适配器不能用于其他生产商生产的轨道系统。

IT Collegare alla linea di alimentazione con tensione nominale di 48 V.
Per garantire un corretto funzionamento del prodotto, la tensione di alimentazione deve essere compresa tra 46-50V.
La conformità alla norma è garantita soltanto utilizzando trasformatori di sicurezza che rispondano alle vigenti norme C.E.I.

EN Connect to 48 V supply line.
To guarantee correct product operation the supply voltage must be between 46-50V.
Conformance to standard is guaranteed only if safety trasformers meeting regulations are used.

FR Raccorder à la ligne d'alimentation à tension 48 V.
Pour garantir un fonctionnement correct du produit, la tension d'alimentation doit être comprise entre 45 et 50 V.
La conformité à la norme n'est assurée que si l'on utilise des trasformateurs de sécurité qui répondent aux normes en vigueur.

DE An das Versorgungsnetz, bei einer Spannung von 48 V, anschliessen.
Zur Sicherstellung der korrekten Funktionsweise des Produkts muss die Versorgungsspannung zwischen 46-50 V liegen
Die Übereinstimmung mit den Richtlinien wird nur dann gewährleistet, wenn Sicherheitstrasformatoren nach EN 60742 (VDE 0551) verwendet werden.

NL Het verbinden aan de voedingslijn met een spanning van 48 V.
Om een correcte werking van het product te waarborgen moet de voedingsspanning liggen tussen 46-50V.
De overeenstemming van de installatie aan de norm is slechts dan gegarandeerd wanneer men de veiligheidstransformatoren gebruikt die overeenstemmen met de geldende normen.

ES Conectar a la línea suplidora con tensión de 48 V.
Para garantizar el funcionamiento correcto del producto, se necesita una tensión de alimentación entre 46 y 50 V.
Para actuar conforme las disposiciones reglamentarias, utilizar ùnicamente trasformadores de seguridad que respondan a las normas vigentes.

DA Tilslut forsyningslinjen til en nominel spænding på 48 V.
For at garantere at produktet fungerer korrekt, skal forsyningsspændingen være mellem 46-50V.
Det garanteres kun, at produktet overholder de gældende regler, hvis der anvendes transformatorer iht. gældende lovgivning.

NO Kople til 48 V forsyningsledning.
For å garantere at produktet fungerer korrekt mp strømforsyningen ha en spenning på mellom 46-50V.
Det garanteres kun oppfyllelse av standard hvis forskriftsmessige sikkerhetstransformere brukes.

SV Anslut till matarledningen med en nominell spänning på 48 V.
För att garantera att produkten fungerar korrekt ska man säkerställa att matningsspänningen ligger mellan 46-50V.
Överensstämmelse med standard garanteras endast om skyddstransformatorer används som uppfyller gällande C.E.I.-standard

RU Подсоедините к сети с номинальным напряжением 48 В.
Для надлежащей работы продукта напряжение питания должно быть в диапазоне 46-50В.

ZH 与48V供电线连接。
为确保产品正确运行，电压应介于46-50V之间
只是在变压器符合现行的标准的C.E.I.情况下使用。

IT Per l'installazione degli accessori fare riferimento al foglio istruzioni relativo.

EN For the installation of the accessories, please refer to the relevant instruction sheet.

FR Pour l'installation des accessoires, se reporter à la feuille d'instructions correspondante.

DE Zum Anbringen des Zubehörs halten Sie sich bitte an die jeweils entsrpechende Bedienungsanweisung.

NL Voor het installeren van de accessoires moet u zich wenden tot het bijbehorende instructieblaadje.

ES Para informaciones sobre la instalación de los accesorios ver la hoja de instrucciones.

DA Se den pågældende installationsvejledning for installation af tilbehør.

NO For installasjon av tilbehøret, vennligst se tilhørende instruksjonsark.

SV För installationen av tillbehören, se respektive instruktionsblad.

RU Порядок монтажа аксессуаров смотрите в соответствующих инструкциях.

ZH 安装附件时，请参阅相关说明表。

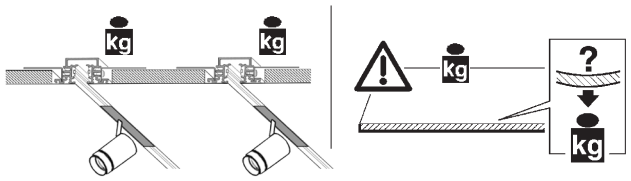

IT Per la distribuzione uniforme dei carichi fare riferimento al foglio istruzioni dei prodotti installati

EN To ensure that load distribution is even, consult the instruction sheets for the products installed.

FR Pour une répartition uniforme des charges, veuillez consulter la notice d'utilisation des produits installés.

DE Für die gleichmäßige Lastverteilung die Betriebsanleitung der installierten Produkte konsultieren

NL Raadpleeg het instructieblad van de geïnstalleerde producten voor een gelijkmatige verdeling van de belasting.

ES Para la distribución uniforme de las cargas, consultar la hoja de instrucciones de los productos instalados

DA Referer til instruktionsarket for de installerede produkter angående ensartet fordeling af belastninger

NO For jevn fordeling av lasten se instruksjonsarket til de installerte produktene

SV För information om jämn lastfördelning hänvisar vi till installerade produkternas instruktionsblad

RU Для обеспечения равномерного распределения нагрузки смотрите инструкции к установленным продуктам.

ZH 关于如何均匀分布负荷，请参考所安装产品的说明书。

A - 1	S=12,5 mm
A - 2	S=14,5 mm
A - 3	S=16,5 mm
A - 4	S=12,5 ÷ 16,5 mm
B - 1	S=16,5 mm
B - 2	S=18,5 mm
B - 3	S=20,5 mm
B - 4	S=16,5 ÷ 20,5 mm

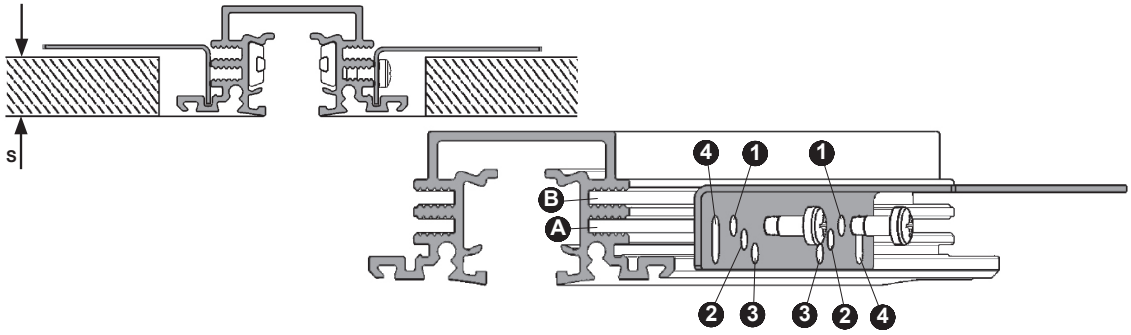

ART	(X)mm	(Y)mm
Q618	50	400
Q619	50	450
Q620	50	475
Q621	50	483

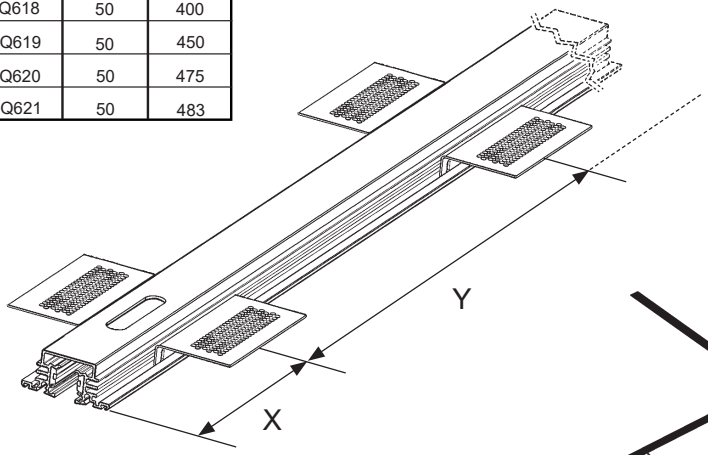

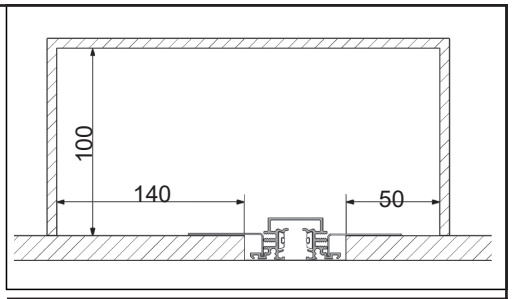

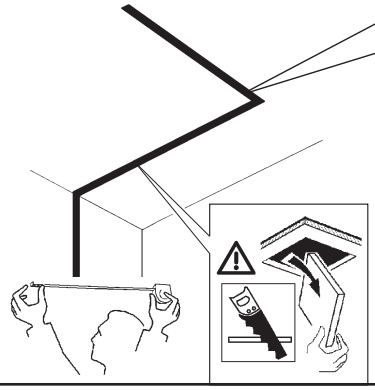

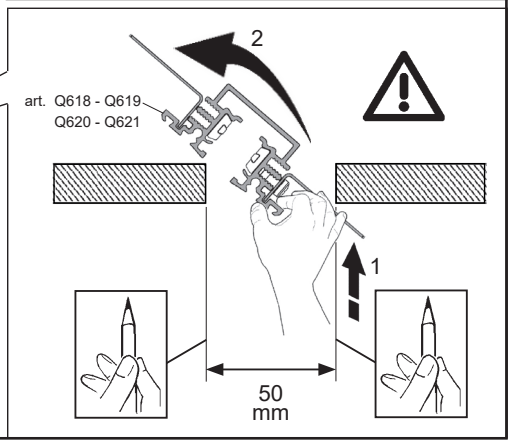

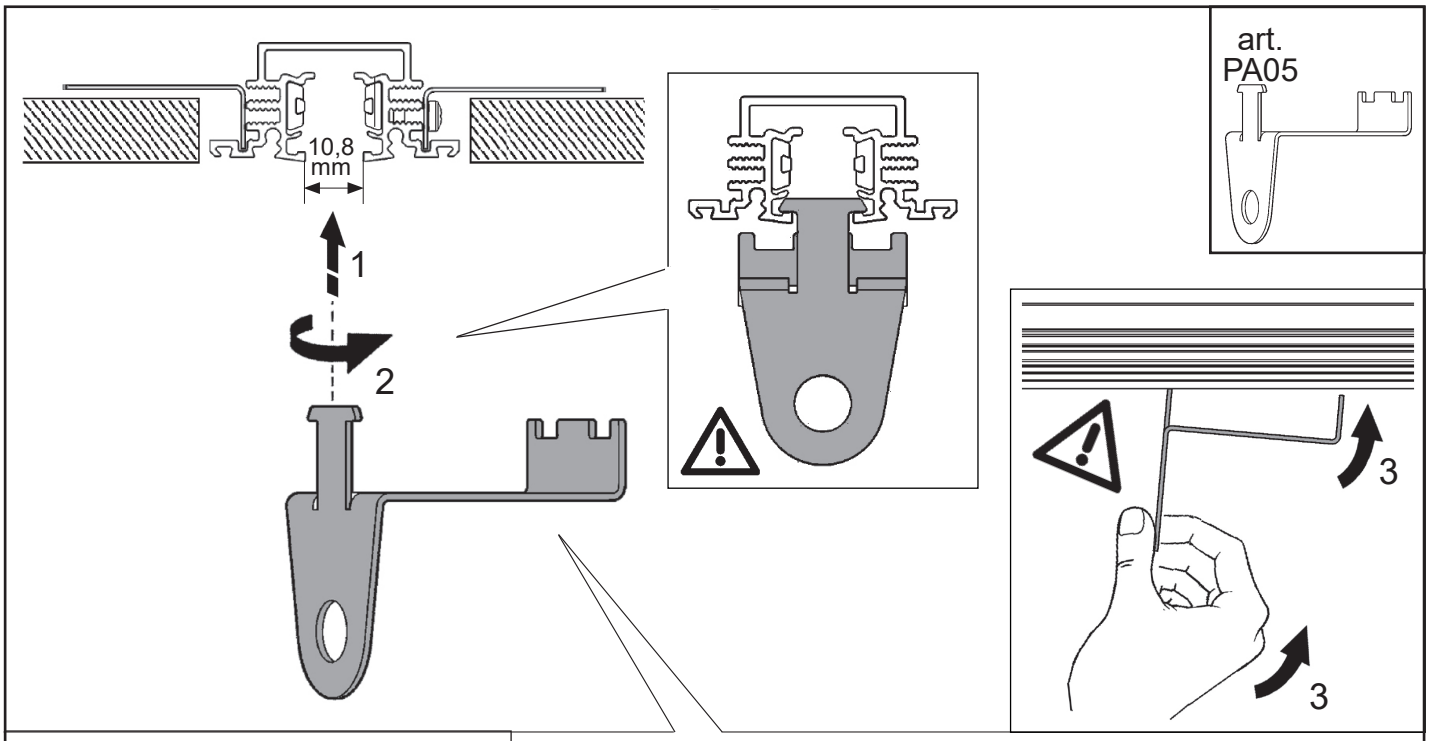

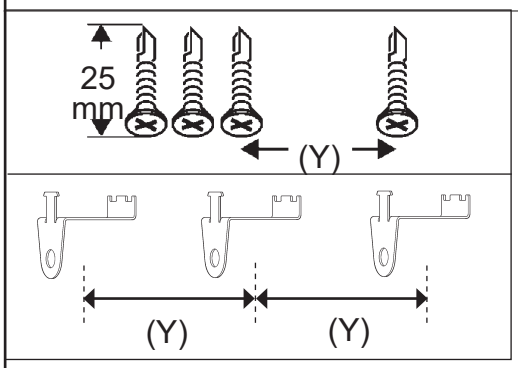

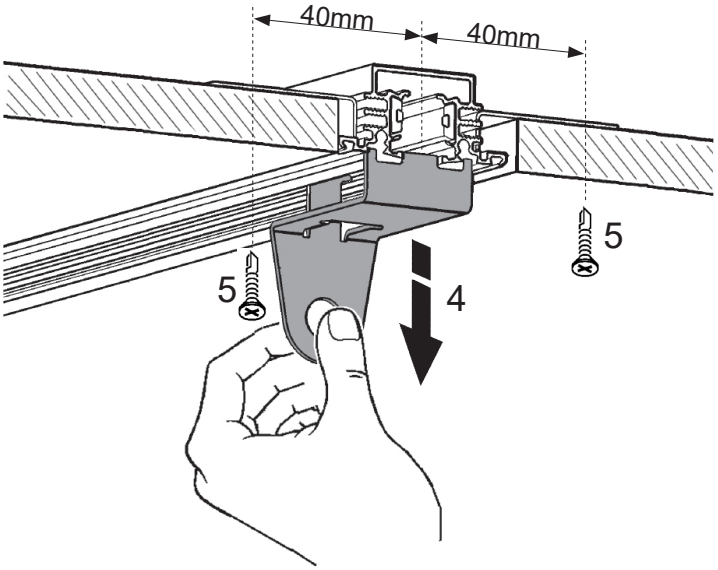

ART	(Y)mm
Q618	400
Q619	450
Q620	475
Q621	483

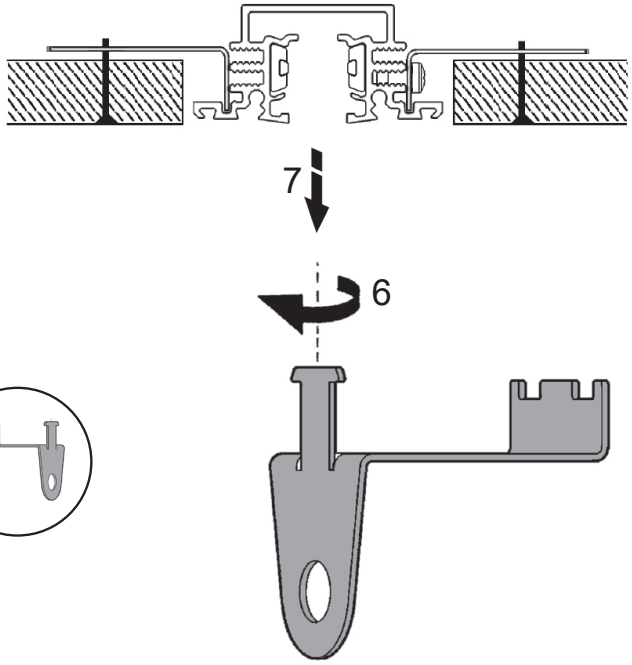

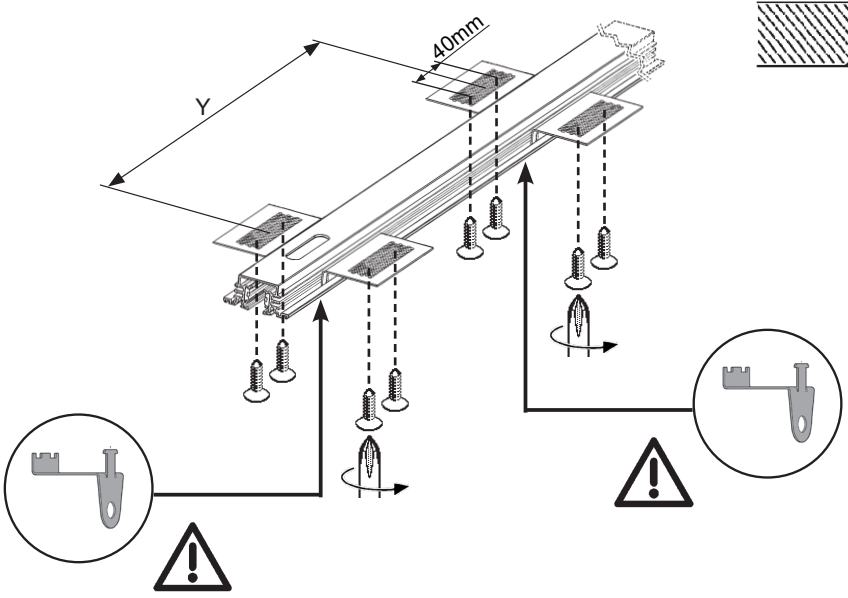

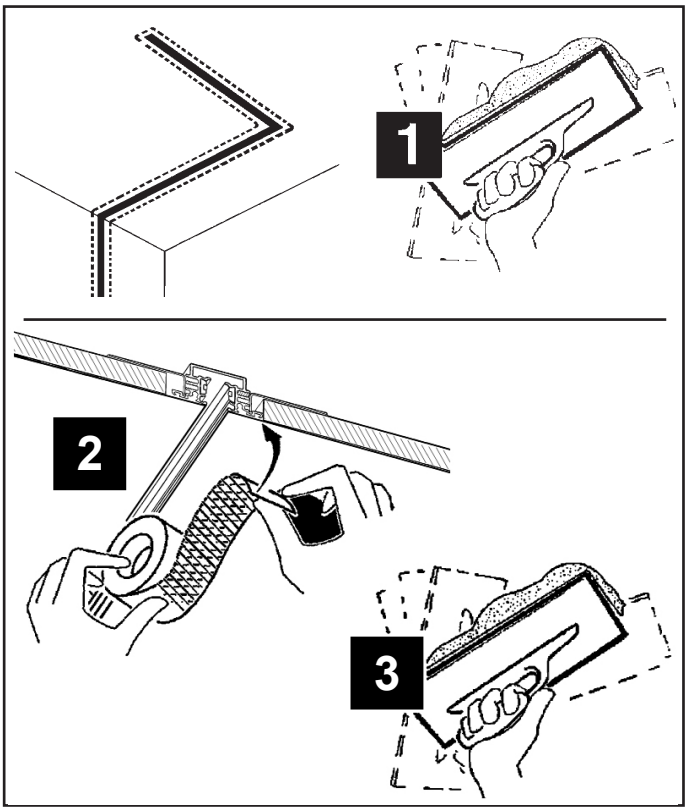

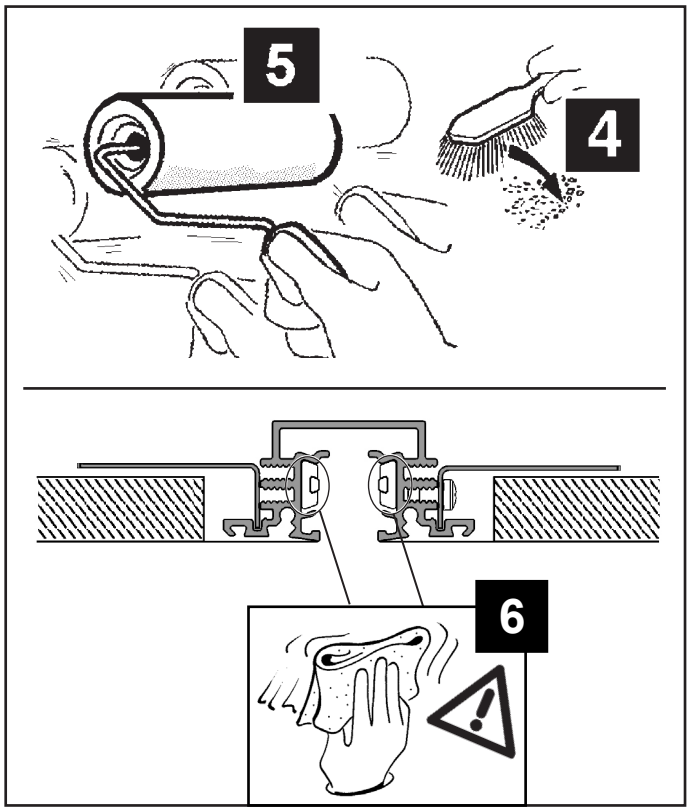

CABLE LENGHT CALCULATION:

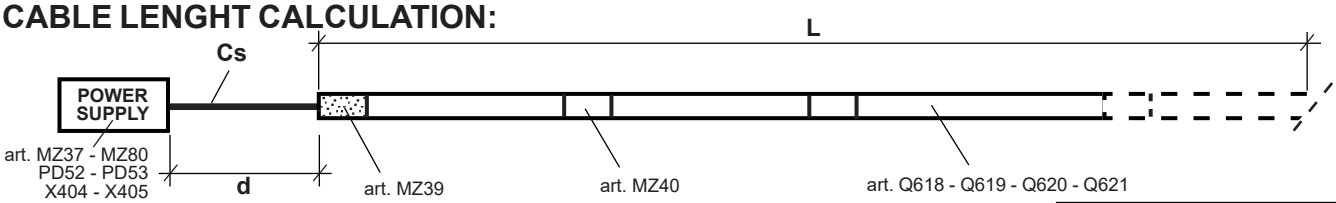

L= TRACK LENGHT [m]

d= CABLE LENGHT [m]

Cs= CABLE SECTION [mm²]

⚠ **d+L ≤ 30m**

CABLE SECTION (Cs) [2,5mm²]												
POWER PRODUCTS		L= TRACK LENGTH (m)										
		1	3	6	9	12	15	18	21	24	27	30
75W	d= DISTANCE (m)	29	27	24	21	18	15	12	9	6	3	0,1
150W		29	27	24	21	18	15	12	9	6	3	0,1
240W		26,5	25,3	23,5	21	18	15	12	9	6	3	0,1
480W		12,9	11,8	10	8,3	6,5	4,8	3	1,3	-	-	-

MAX 16A

Headquarters iGuzzini illuminazione spa
via Mariano Guzzini, 37 - 62019 Recanati Italy

2.510.709.01
IS16939/01
INS-296-R1

iGuzzini
NORTH AMERICA

TRACK LOW VOLTAGE RECESSED (48V)

WARNING:
THE SAFETY OF THIS FIXTURE IS GUARANTEED ONLY IF YOU COMPLY WITH THESE INSTRUCTIONS; REMEMBER TO CONSERVE IN A SAFE PLACE.

ATTENTION:
LA SÉCURITÉ DE L'APPAREIL N'EST GARANTIE QU'EN CAS D'UTILISATION CORRECTE DES INSTRUCTIONS SUIVANTES; IL FAUT PAR CONSÉQUENT LES CONSERVER.

ATTENCION:
LA SEGURIDAD DEL APARATO SE GARANTIZA SOLO CUMPLIENDO CUIDADOSAMENTE LAS SIGUIENTES INSTRUCCIONES; ES NECESARIO CONSERVARLAS.

ATTENZIONE:
LA SICUREZZA DELL'APPARECCHIO E' GARANTITA SOLO CON L'USO APPROPRIATO DELLE SEGUENTI ISTRUZIONI; PERTANTO E' NECESSARIO CONSERVABLE.

EN INSTALL IN ACCORDANCE WITH NATIONAL ELECTRIC CODE, LOCAL AND FEDERAL CODE SPECIFICATION.

FR VEUILLEZ INSTALLER CE PRODUIT EN CONFORMITÉ AVEC LE CODE ÉLECTRIQUE NATIONAL ET LES SPÉCIFICATIONS DU CODE LOCAL ET FÉDÉRAL.

ES INSTALAR EL PRODUCTO RESPENTANDO LAS NORMAS ELÉCTRICAS NACIONALES Y LAS ESPECIFICACIONES DE LAS NORMAS LOCALES Y FEDERALES.

IT SI PREGA DI INSTALLARE QUESTO CONFORMITÀ CON IL NATIONAL ELECTRICAL CODE E LE SPECIFICHE DEL CODICE LOCALE E FEDERALE.

EN N.B.: WHEN INSTALLING THE SYSTEM, STRICTLY COMPLY WITH ALL REGULATIONS ON INSTALLATION IN FORCE.

FR N.B.: LORS DE L'INSTALLATION DU SYSTÈME VEUILLER RESPECTER RIGOUREUSEMENT LES NORMES EN VIGUEUR EN LA MATIÈRE.

ES N.B.: DURANTE LA INSTALACIÒN DEL SISTEMA RESPECTAR E SCRUPULOSAMENTE LAS NORMAS DE INSTALACIÒN VIGENTES.

IT N.B.: DURANTE L'INSTALLAZIONE DEL SISTEMA RISPETTARE SCRUPOLOSAMENTE LE NORME IMPIANTISTICHE VIGENTI.

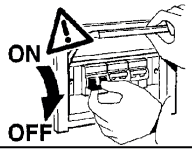

art.	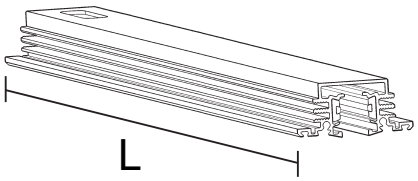 L
ITRR-LV-1.6-48V Q618	19⅝" (500mm)
ITRR-LV-3.3-48V Q619	39⅜" (1000mm)
ITRR-LV-6.5-48V Q620	78¾" (2000mm)

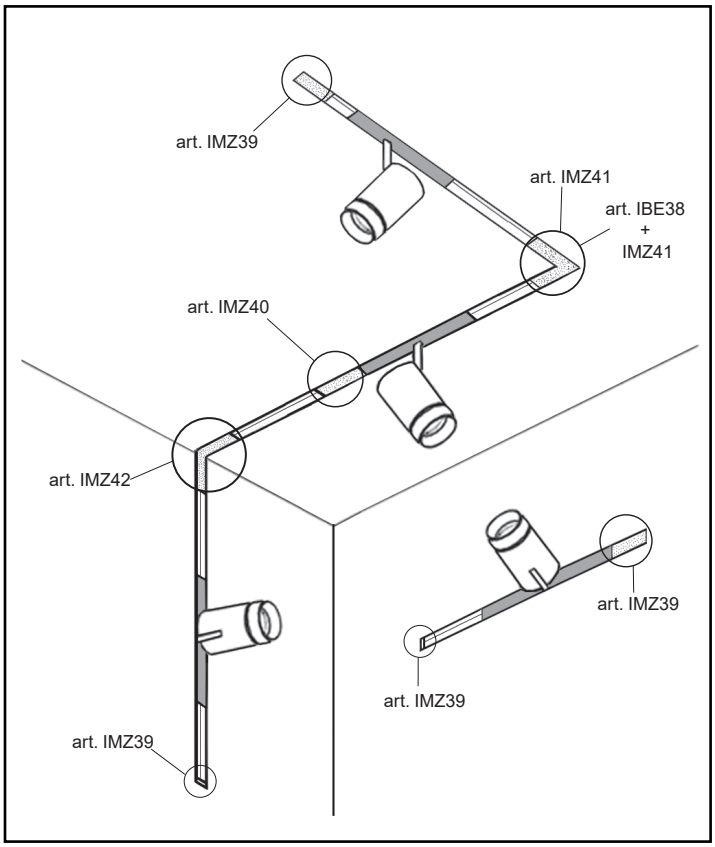

EN Connect to 48 V supply line.
To guarantee correct product operation the supply voltage must be between 46-50V. Conformance to standard is guaranteed only if safety trasformers meeting regulations are used.

FR Raccorder à la ligne d'alimentation à tension 48 V.
Pour garantir un fonctionnement correct du produit, la tension d'alimentation doit être comprise entre 46 et 50 V. La conformité à la norme n'est assurée que si l'on utilise des trasformateurs de sécurité qui répondent aux normes en vigueur.

ES Conectar a la línea suplidora con tensión de 48 V.
Para garantizar el funcionamiento correcto del producto, se necesita una tensión de alimentación entre 46 y 50 V. Para actuar conforme las disposiciones reglamentarias, utilizar ùnicamente trasformadores de seguridad que respondan a las normas vigentes.

IT Collegare alla linea di alimentazione con tensione nominale di 48 V.
Per garantire un corretto funzionamento del prodotto, la tensione di alimentazione deve essere compresa tra 46-50V. La conformità alla norma è garantita soltanto utilizzando trasformatori di sicurezza che rispondano alle vigenti norme C.E.I.

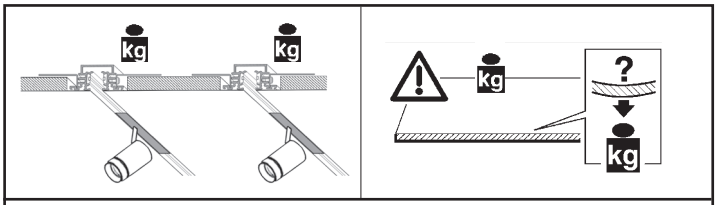

EN To ensure that load distribution is even, consult the instruction sheets for the products installed.

FR Pour une répartition uniforme des charges, veuillez consulter la notice d'utilisation des produits installés.

ES Para la distribución uniforme de las cargas, consultar la hoja de instrucciones de los productos instalados.

IT Per la distribuzione uniforme dei carichi fare riferimento al foglio istruzioni dei prodotti installati.

	S
A - 1	½" (12.5mm)
A - 2	9⁄16" (14.5mm)
A - 3	11⁄16" (16.5mm)
A - 4	A - 1 ; A - 3
B - 1	11⁄16" (16.5mm)
B - 2	¾" (18.5mm)
B - 3	13⁄16" (20.5mm)
B - 4	B - 1 ; B - 3

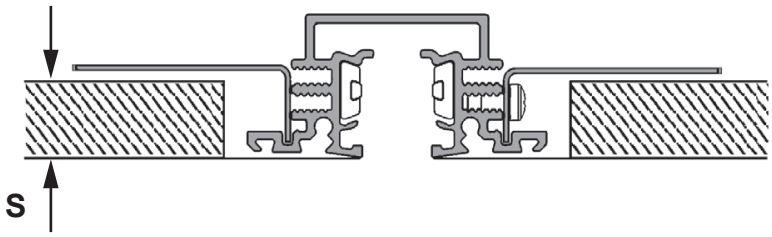

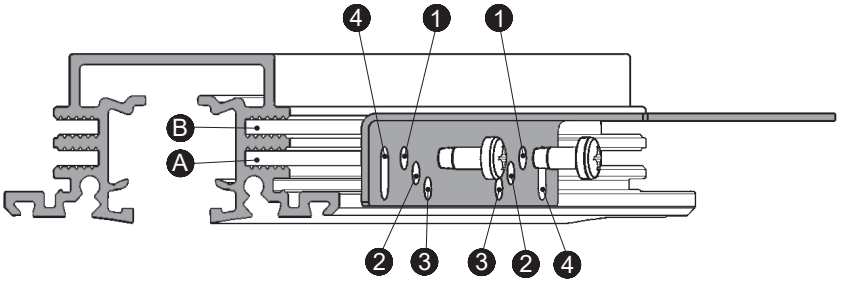

ART	(X)in (mm)	(Y)in (mm)
ITRR-LV-1.6 Q618	2" (50mm)	15¾" (400mm)
ITRR-LV-3.3 Q619	2" (50mm)	17¾" (450mm)
ITRR-LV-6.5 Q620	2" (50mm)	18¾" (475mm)

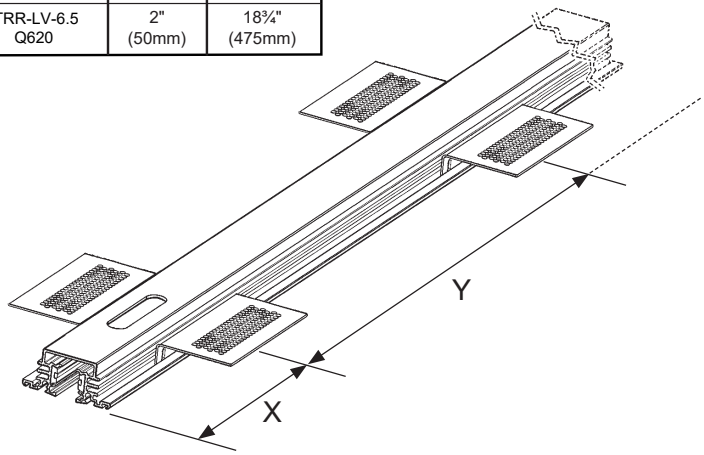

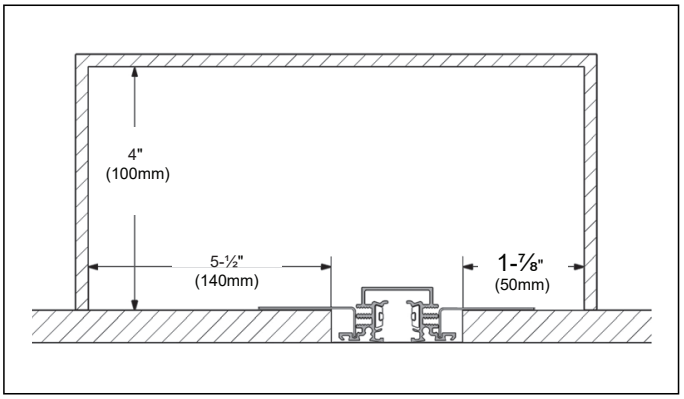

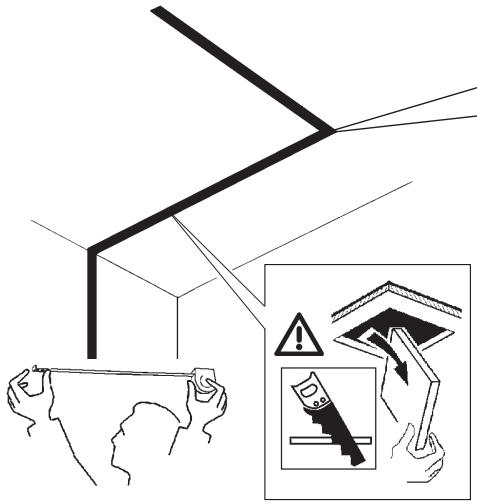

art.
ITRR-LV-1.6
Q618
ITRR-LV-3.3
Q619
ITRR-LV-6.5
Q620

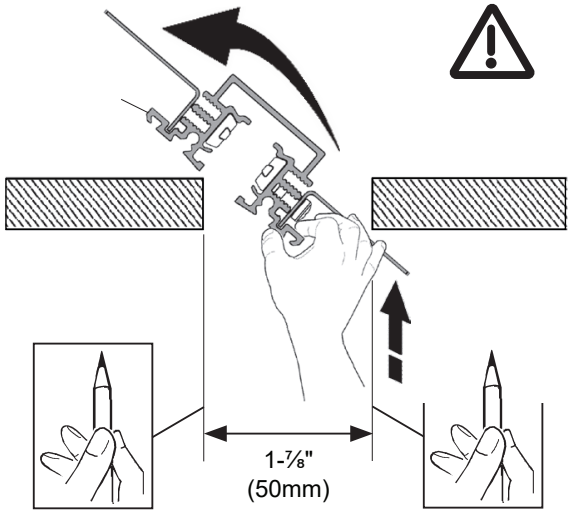

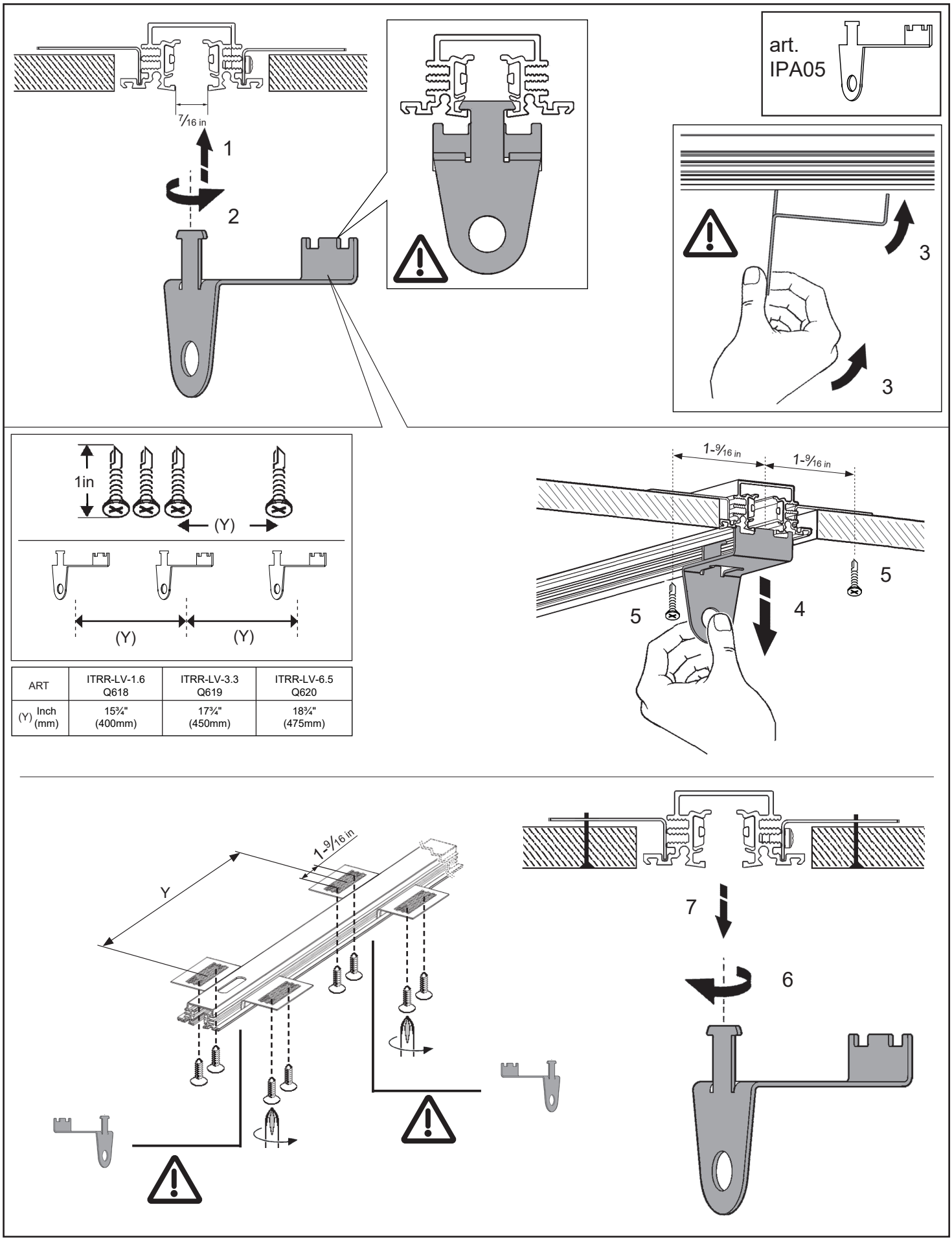

ART	ITRR-LV-1.6 Q618	ITRR-LV-3.3 Q619	ITRR-LV-6.5 Q620
(Y) Inch (mm)	15¾" (400mm)	17¾" (450mm)	18¾" (475mm)

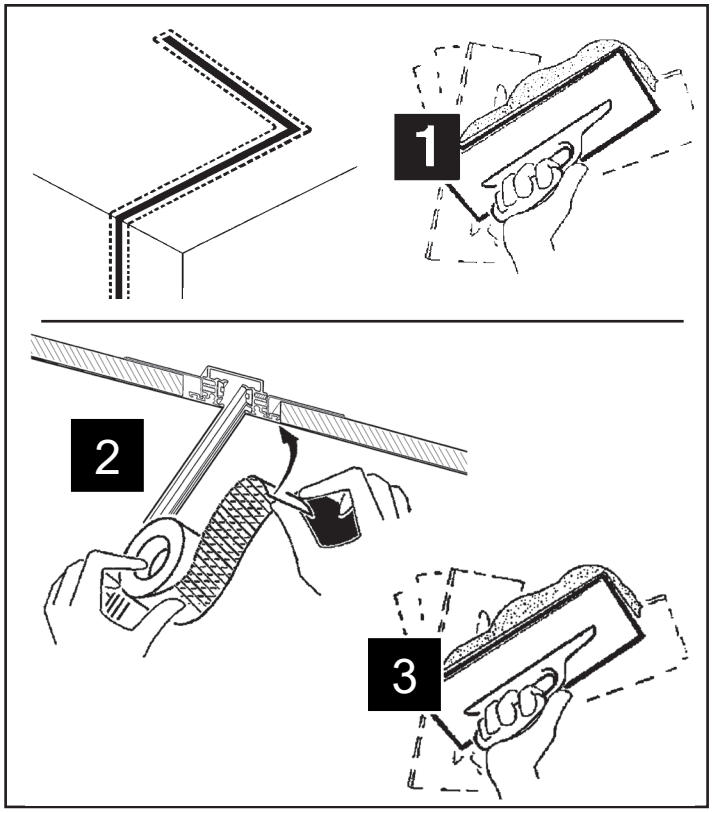

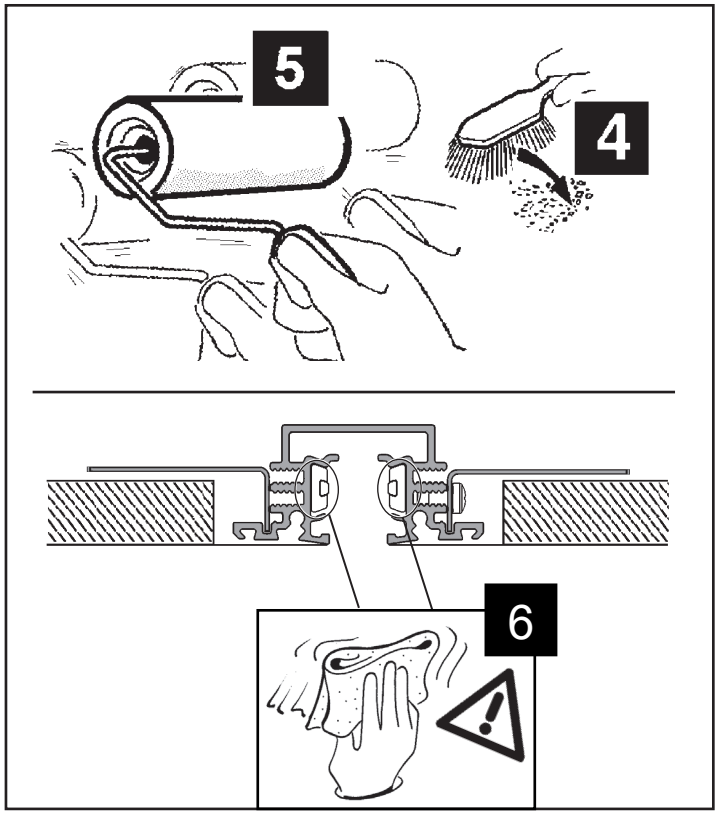

CABLE LENGHT CALCULATION:

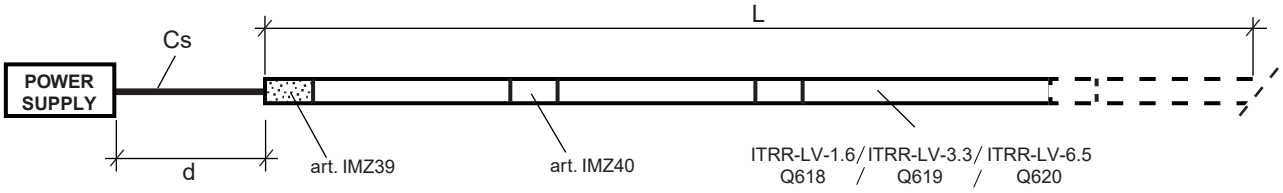

CABLE SECTION (Cs) [AWG]				
POWER [W]	d= *DISTANCE [ft]*	L = *TRACK LENGTH [ft]*		
		0 < L < 32	32 < L < 65	65 < L < 98
35W	0 < d < 16	18	18	18*
	16 < d < 32	18	18	18*
	32 < d < 65	18	18*	-
	65 < d < 98	18*	-	-
75W	0 < d < 16	18	18	18*
	16 < d < 32	18	18	18*
	32 < d < 65	18	18*	-
	65 < d < 98	18*	-	-
100W	0 < d < 16	18	18	16*
	16 < d < 32	18	16	16*
	32 < d < 65	16	16*	-
	65 < d < 98	16*	-	-

L = TRACK LENGHT [ft]
d = CABLE LENGHT [ft]
Cs = CABLE SECTION [AWG]

*d+L ≤ 98ft

CABLE SECTION (Cs) [mm²]				
POWER [W]	d= *DISTANCE [m]*	L = *TRACK LENGTH [m]*		
		0 < L < 10	10 < L < 20	20 < L < 30
35W	0 < d < 5	1	1	1*
	5 < d < 10	1	1	1*
	10 < d < 20	1	1*	-
	20 < d < 30	1*	-	-
75W	0 < d < 5	1	1	1*
	5 < d < 10	1	1	1*
	10 < d < 20	1	1*	-
	20 < d < 30	1*	-	-
100W	0 < d < 5	1	1	1,5*
	5 < d < 10	1	1,5	1,5*
	10 < d < 20	1,5	1,5*	-
	20 < d < 30	1,5*	-	-

L = TRACK LENGHT [m]
d = CABLE LENGHT [m]
Cs = CABLE SECTION [mm2]

*d+L ≤ 30m

iGuzzini North America

9320 Boul.St-Laurent
suite 100, Montréal (Québec)
Canada H2N 1N7
P.: 514.523.1337
F.: 514.525.6107
www.iguzzini.com/us
DM - 17.03.2022

Headquarters iGuzzini illuminazione spa
via Mariano Guzzini, 37 - 62019 Recanati Italy

2.509.527.06
IS13325/06

iGuzzini

TRACK LOW VOLTAGE RECESSED (48V)

art.	L
Q618	500 mm ملم
Q619	1000 mm ملم
Q620	2000 mm ملم
Q621	3000 mm ملم

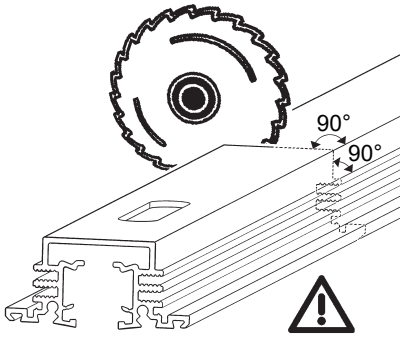

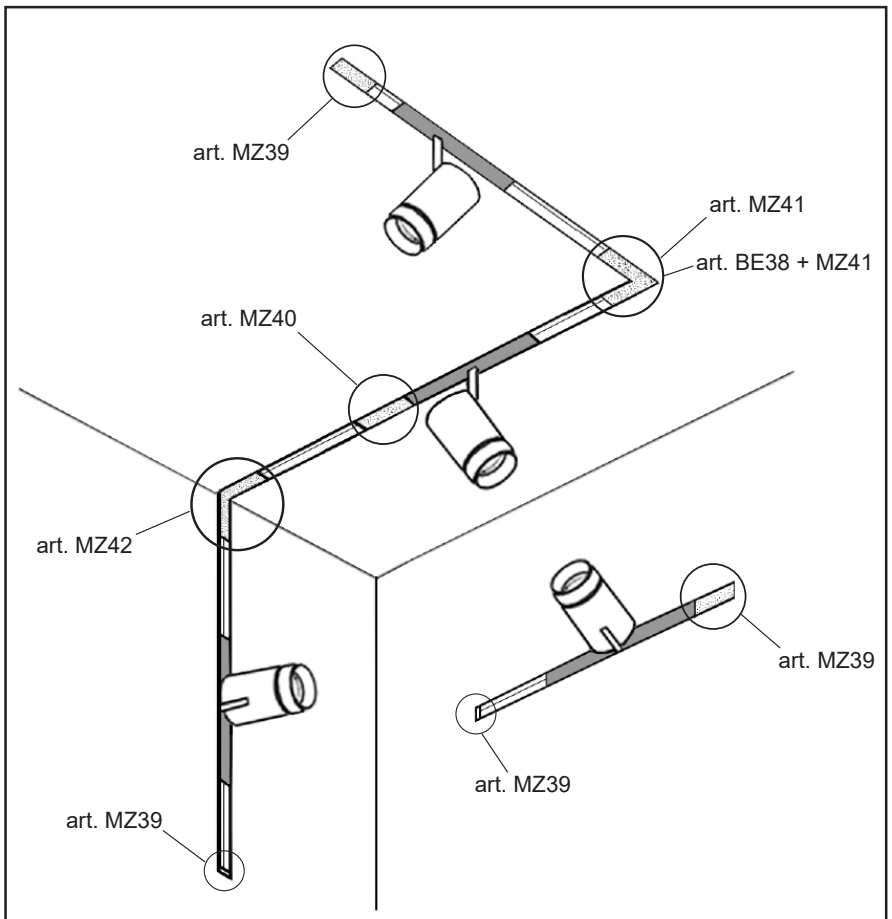

AR
تحذير :
لا يمكن ضمان سلامة هذا الجهاز إلا إذا التزمت بهذه التعليمات، يجب حفظها في مكان أمن.

IT **ATTENZIONE:**
LA SICUREZZA DELL'APPARECCHIO E' GARANTITA SOLO CON L'USO APPROPRIATO DELLE SEGUENTI ISTRUZIONI; PERTANTO E' NECESSARIO CONSERVARLE.

EN **WARNING:**
THE SAFETY OF THIS FIXTURE IS GUARANTEED ONLY IF YOU COMPLY WITH THESE INSTRUCTIONS; REMEMBER TO CONSERVE IN A SAFE PLACE.

ES **ATENCION:**
LA SEGURIDAD DEL APARATO SE GARANTIZA SOLO CUMPLIENDO CUIDADOSAMENTE LAS SIGUIENTES INSTRUCCIONES; POR ELLO, ES NECESARIO CONSERVARLAS.

AR تنبيه: لتخفيض خطر التسخين المفرط والحريق لا تربط الموصلات.

IT ATTENZIONE: Per limitare il rischio di surriscaldamento e di incendio non cortocircuitare i conduttori.

EN CAUTION: To reduce the risk of overheating and fire do not bridge conductors.

ES ATENCIÓN: Para limitar el riesgo de sobrecalentamiento e incendio no se deben cortocircuitar los conductores.

AR **ملاحظة: ملاحظة: أثناء تركيب نظام . يجب التقيد بحرص بالنظم السائدة المتعلقة بالشبكة الكهربائية.**

IT N.B.: DURANTE L'INSTALLAZIONE DEL SISTEMA RISPETTARE SCRUPOLOSAMENTE LE NORME IMPIANTISTICHE VIGENTI.

EN N.B.: WHEN INSTALLING THE SYSTEM STRICTLY COMPLY WITH ALL REGULATIONS ON INSTALLATION IN FORCE.

ES N.B.: DURANTE LA INSTALACIÓN DEL SISTEMA RESPETAR ESCRUPULOSAMENTE LAS NORMAS DE INSTALACIÓN VIGENTES.

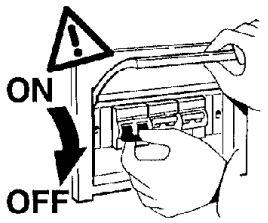

AR **تنبيه: لا يمكن استبدال السكة والمركبات من الفئة III مع المركبات التي هي من الفئة I. يجب عدم استخدام الموصلات والمهايئات من الدرجة III مع أنظمة سكة من صنع شركات أخرى.**

IT **N.B.: IL BINARIO ED I COMPONENTI IN CLASSE III NON SONO INTERCAMBIABILI CON QUELLI DI CLASSE I; I CONNETTORI E GLI ADATTATORI DI CLASSE III NON DEVONO ESSERE UTILIZZATI CON I SISTEMI BINARIO DI ALTRI COSTRUTTORI.**

EN **N.B.: CLASS III TRACK AND COMPONENTS ARE NOT INTERCHANGEABLE WITH THOSE IN CLASS I; CLASS III CONNECTORS AND ADAPTERS MUST NOT BE USED WITH THE TRACK SYSTEMS PRODUCED BY OTHER MANUFACTURERS.**

ES **NOTA: EL CARRIL Y SUS COMPONENTES EN CLASE III NO PUEDEN INTERCAMBIARSE CON LOS DE CLASE I; LOS CONECTORES Y ADAPTADORES DE CLASE III NO DEBEN SER EMPLEADOS CON LOS CARRILES DE OTRAS CASAS PRODUCTORAS.**

AR يجب التوصيل بخط تيار بقدرة فولت.
لضمان التشغيل الصحيح للمنتج، يجب أن تكون فلطية التيار بين فولت.
إن مطابقة الأداء مضمونة فقط إذا تم استخدام محولات سلامة تلبي شروط القواعد والمعايير.

IT Collegare alla linea di alimentazione con tensione nominale di 48 V.
Per garantire un corretto funzionamento del prodotto, la tensione di alimentazione deve essere compresa tra 46-50V.
La conformità alla norma è garantita soltanto utilizzando trasformatori di sicurezza che rispondano alle vigenti norme C.E.I.

EN Connect to 48 V supply line.
To guarantee correct product operation the supply voltage must be between 46-50V.
Conformance to standard is guaranteed only if safety trasformers meeting regulations are used.

ES Conectar a la línea suplidora con tensión de 48 V.
Para garantizar el funcionamiento correcto del producto, se necesita una tensión de alimentación entre 46 y 50 V.
Para actuar conforme las disposiciones reglamentarias, utilizar ùnicamente trasformadores de seguridad que respondan a las normas vigentes.

AR لتركيب الملحقات، يجب مراجعة ورقة التعليمات الخاصة بها.

IT Per l'installazione degli accessori fare riferimento al foglio istruzioni relativo.

EN For the installation of the accessories, please refer to the relevant instruction sheet.

ES Para informaciones sobre la instalación de los accesorios ver la hoja de instrucciones.

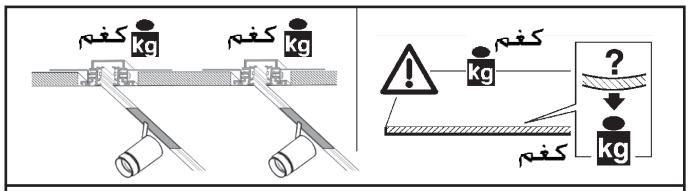

AR لضمان تساوي التوزيع الجيد للحمولة، استشر ورقة البيانات والتعليمات الخاصة بالمنتج.

IT Per la distribuzione uniforme dei carichi fare riferimento al foglio istruzioni dei prodotti installati

EN To ensure that load distribution is even, consult the instruction sheets for the products installed.

ES Para la distribución uniforme de las cargas, consultar la hoja de instrucciones de los productos instalados

A - 1	S=12,5 mm	ملم
A - 2	S=14,5 mm	ملم
A - 3	S=16,5 mm	ملم
A - 4	S=12,5 ÷ 16,5 mm	ملم
B - 1	S=16,5 mm	ملم
B - 2	S=18,5 mm	ملم
B - 3	S=20,5 mm	ملم
B - 4	S=16,5 ÷ 20,5 mm	ملم

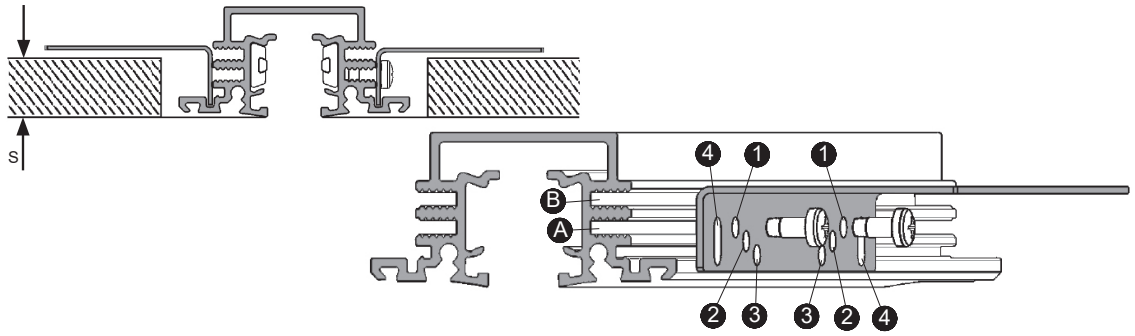

ART	(X)mm	(Y)mm
Q618	50	400
Q619	50	450
Q620	50	475
Q621	50	483

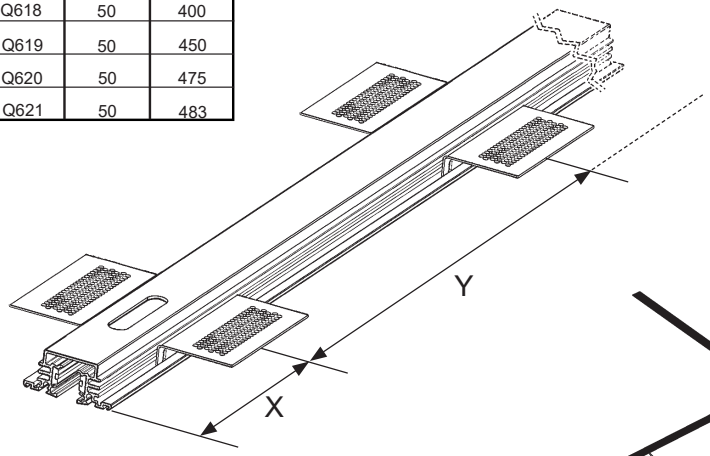

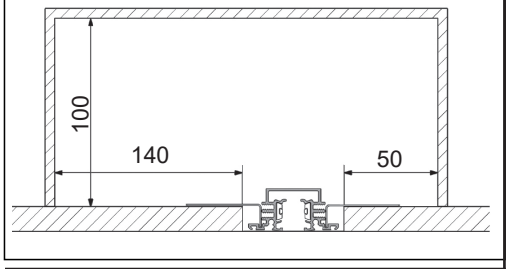

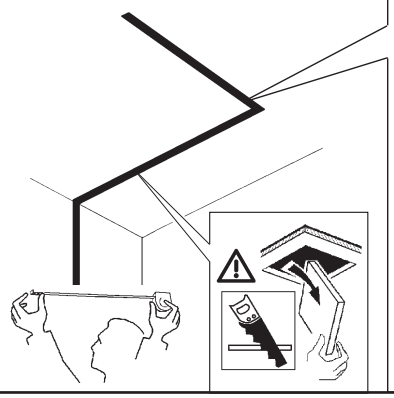

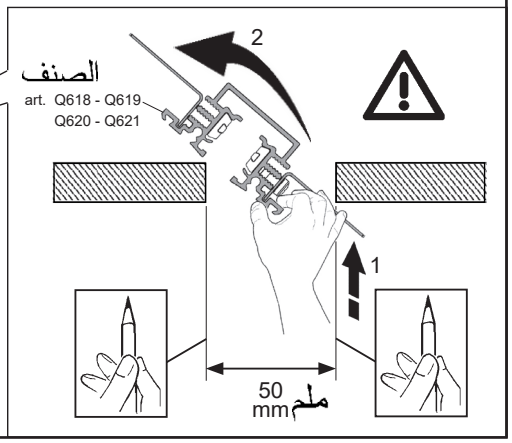

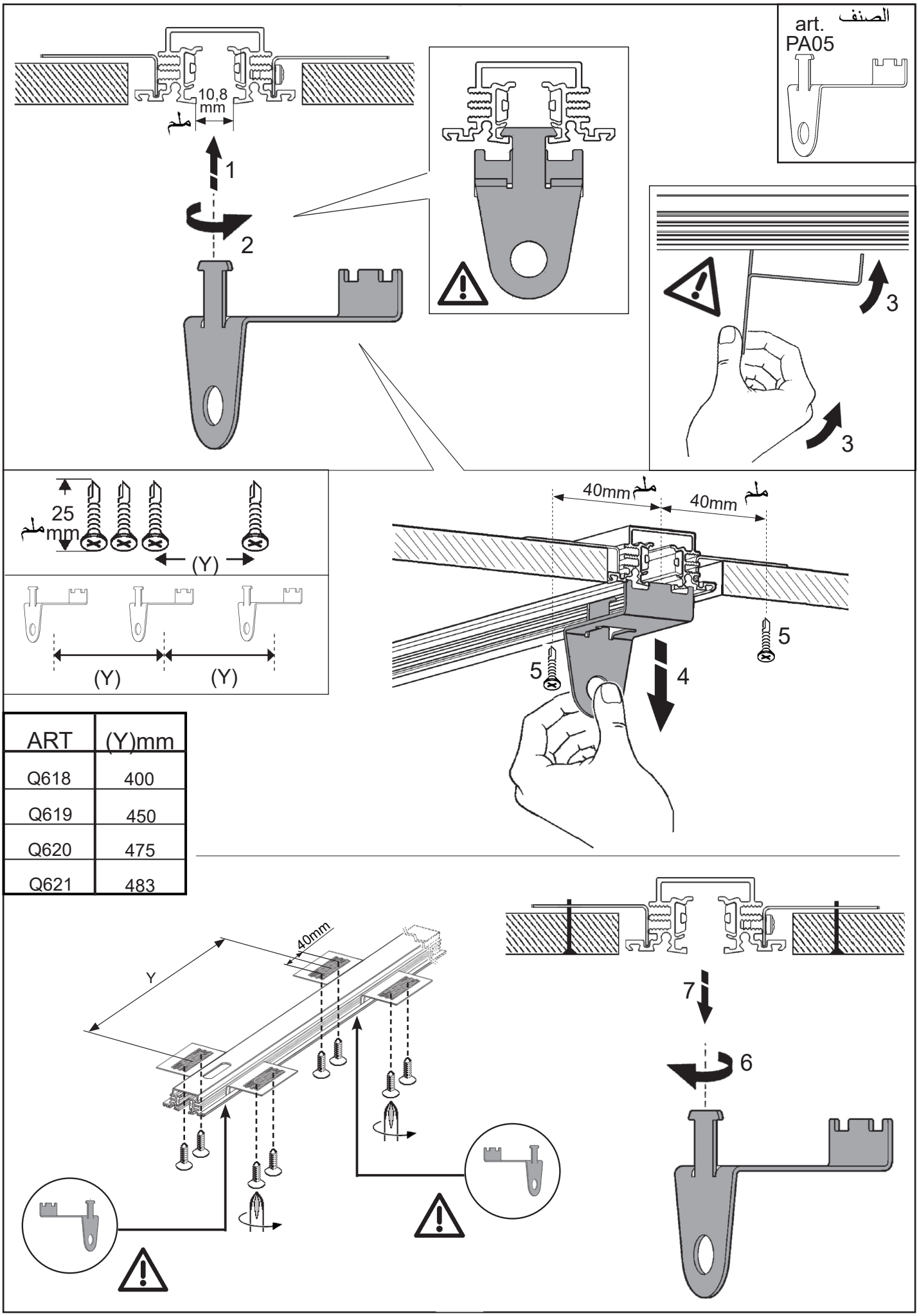

ART	(Y)mm
Q618	400
Q619	450
Q620	475
Q621	483

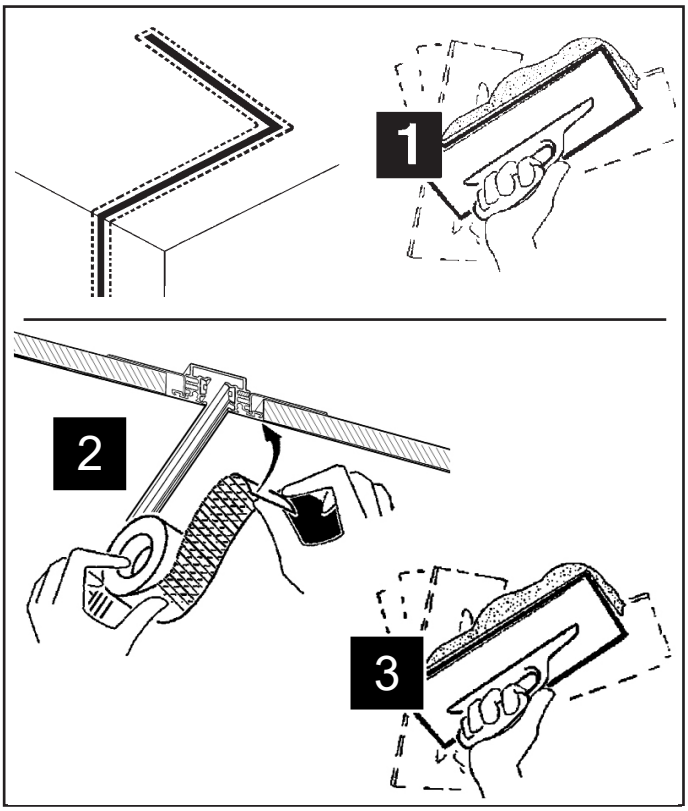

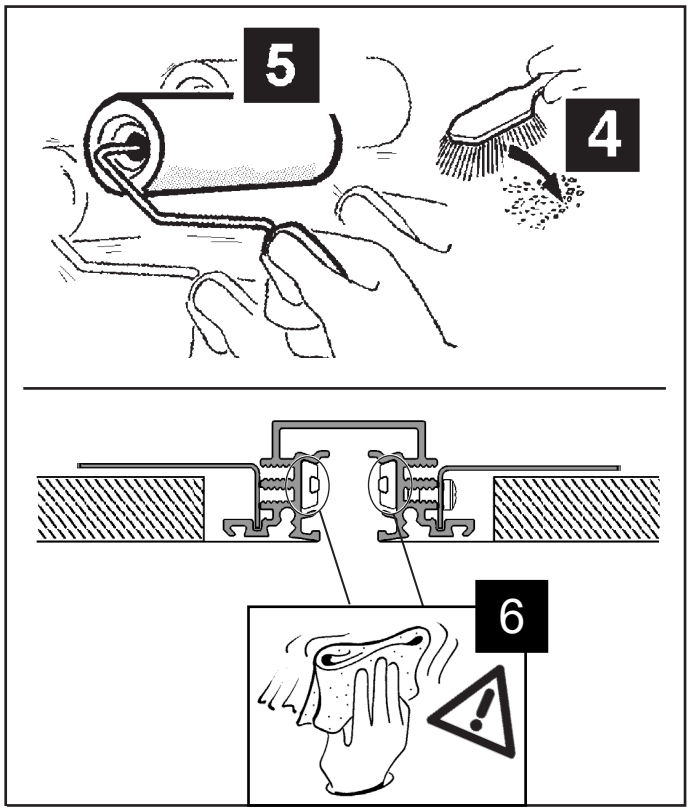

CABLE LENGHT CALCULATION:

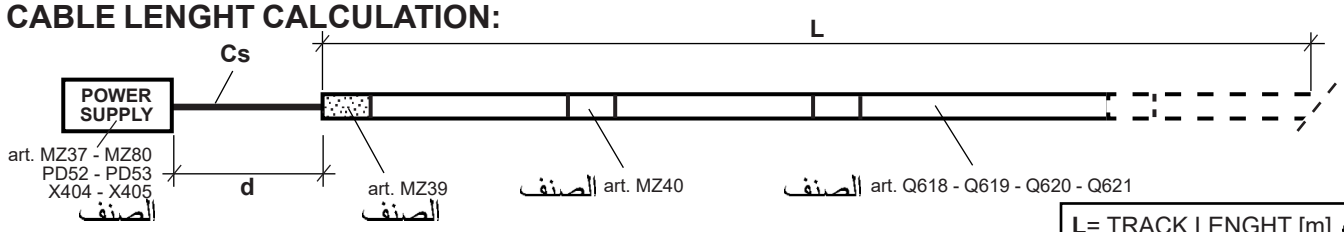

L= TRACK LENGHT [m] م

d= CABLE LENGHT [m] م

Cs= CABLE SECTION [mm²] ملم²

⚠ **d+L ≤ 30m** م

CABLE SECTION (Cs) [2,5mm²]												
POWER PRODUCTS		L= TRACK LENGTH (m)										
		1	3	6	9	12	15	18	21	24	27	30
75W	d= DISTANCE (m)	29	27	24	21	18	15	12	9	6	3	0,1
150W		29	27	24	21	18	15	12	9	6	3	0,1
240W		26,5	25,3	23,5	21	18	15	12	9	6	3	0,1
480W		12,9	11,8	10	8,3	6,5	4,8	3	1,3	-	-	-

MAX 16A

Headquarters iGuzzini illuminazione spa
via Mariano Guzzini, 37 - 62019 Recanati Italy