Palco

Design Artec Studio | **iGuzzini**

Dernière mise à jour des informations: Avril 2025

Configuration du produit: QG44
QG44: petit corps - neutral White - électronique gradable - optique flood

Référence produit
QG44: petit corps - neutral White - électronique gradable - optique flood

Description technique
Projecteur orientable avec adaptateur pour installation sur rail électrique pour source LED haut rendement avec émission monochromatique tonalité blanc neutre (4000K). Transformateur gradateur électronique incorporé. Fabriqué en aluminium moulé sous pression et en matière thermoplastique, cet appareil permet une rotation de 360° sur l'axe vertical et une inclinaison de 90° par rapport au plan horizontal ; la visée peut être verrouillée mécaniquement, dans les deux mouvements, au moyen d'un même outil, en serrant deux vis, une sur la partie latérale de la tige et la seconde sur l'adaptateur rail. Dissipation passive de la chaleur. Projecteur en mesure de contenir jusqu'à deux accessoires plats simultanément. Possibilité d'appliquer un composant externe supplémentaire au choix comme volets directionnels et écran anti-éblouissement. Tous les accessoires externes sont orientables sur 360° par rapport à l'axe longitudinal du projecteur.

Installation
Sur rail électrifié ou patère

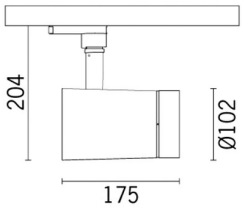

Coloris
Blanc (01) | Noir (04)

Poids (Kg)
1.28

Montage
fixé à un rail 3 allumages

Câblage
Composants électroniques gradables intégrés à l'appareil

Conforme à la norme EN60598-1 et à la règlementation en vigueur (o 'à la règlementation relative')

IP20 IP40 Pour le montage optique

Données techniques

Im du système:	1922
W du système:	29.6
Im source:	2700
W source:	26
Efficacité lumineuse (lm/W, valeurs du système):	64.9
Im en mode secours:	-
Flux total émis à un angle de 90° ou plus [Lm]:	0
Light Output Ratio (L.O.R.) [%]:	71
Angle d'ouverture [°]:	38°
IRC (minimum):	97
Température de couleur [K]:	4000
MacAdam Step:	2

Durée de vie LED 1:	> 50,000h - L90 - B10 (Ta 25°C)
Code Lampe:	LED
Nombre de lampes par groupe optique:	1
Code ZVEI:	LED
Nombre de groupes optiques:	1
Facteur de puissance:	Voir Notice de montage
Courant d'appel:	5 A / 50 µs
Nombre maximal d'appareils par disjoncteur:	B10A: 31 appareils B16A: 50 appareils C10A: 52 appareils C16A: 85 appareils
% minimum de gradation:	1
Protection de surtension:	4kV Mode commun e 2kV Mode différenciel
Control:	Completo di dimmer

Polaire

Imax=5345 cd

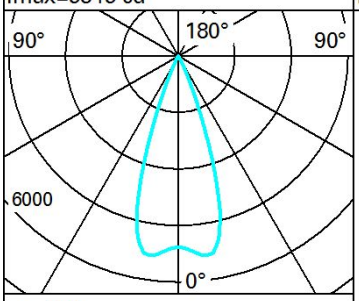

α=37°

Lux

h	d	Em	Emax
2	1.3	1116	1303
4	2.7	279	326
6	4	124	145
8	5.4	70	81

Isolux

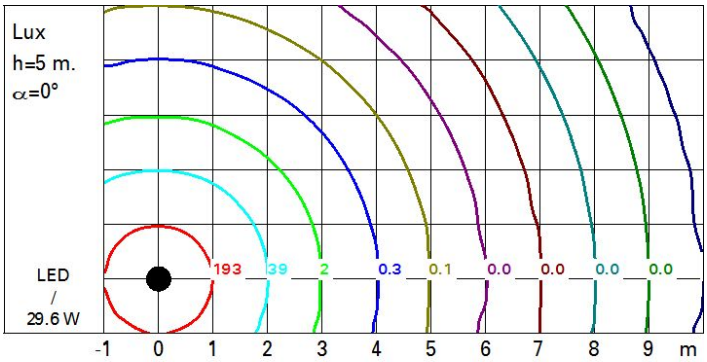

Diagramme UGR

Corrected UGR values (at 2700 lm bare lamp luminous flux)

Riflect.:											
ceil/cav		0.70	0.70	0.50	0.50	0.30	0.70	0.70	0.50	0.50	0.30
walls		0.50	0.30	0.50	0.30	0.30	0.50	0.30	0.50	0.30	0.30
work pl.		0.20	0.20	0.20	0.20	0.20	0.20	0.20	0.20	0.20	0.20
Room dim				viewed					viewed		
x	y			crosswise					endwise		
2H	2H	1.2	1.7	1.5	1.9	2.1	1.2	1.7	1.5	1.9	2.1
	3H	1.1	1.5	1.4	1.8	2.1	1.1	1.6	1.4	1.8	2.1
	4H	1.0	1.4	1.3	1.7	2.0	1.0	1.5	1.4	1.7	2.0
	6H	0.9	1.3	1.3	1.6	1.9	0.9	1.3	1.3	1.7	2.0
	8H	0.9	1.3	1.2	1.6	1.9	0.9	1.3	1.3	1.6	2.0
	12H	0.8	1.2	1.2	1.5	1.9	0.9	1.2	1.2	1.6	1.9
4H	2H	1.0	1.5	1.4	1.7	2.0	1.0	1.4	1.3	1.7	2.0
	3H	0.9	1.3	1.3	1.6	1.9	0.9	1.2	1.3	1.6	1.9
	4H	0.8	1.1	1.2	1.5	1.9	0.8	1.1	1.2	1.5	1.9
	6H	0.7	1.0	1.1	1.4	1.8	0.7	1.0	1.1	1.4	1.8
	8H	0.7	0.9	1.1	1.3	1.8	0.7	0.9	1.1	1.3	1.8
	12H	0.6	0.8	1.1	1.3	1.7	0.6	0.8	1.1	1.3	1.7
8H	4H	0.7	0.9	1.1	1.3	1.8	0.7	0.9	1.1	1.3	1.8
	6H	0.6	0.8	1.0	1.2	1.7	0.6	0.8	1.0	1.2	1.7
	8H	0.5	0.7	1.0	1.2	1.7	0.5	0.7	1.0	1.2	1.7
	12H	0.5	0.6	1.0	1.1	1.6	0.5	0.6	1.0	1.1	1.6
12H	4H	0.6	0.8	1.1	1.3	1.7	0.6	0.8	1.1	1.3	1.7
	6H	0.5	0.7	1.0	1.2	1.7	0.5	0.7	1.0	1.2	1.7
	8H	0.5	0.6	1.0	1.1	1.6	0.5	0.6	1.0	1.1	1.6

Variations with the observer position at spacing:

S =	1.0H	5.1 / -6.9	5.1 / -6.9
	1.5H	7.9 / -10.4	7.9 / -10.4
	2.0H	9.8 / -17.0	9.8 / -17.0