Laser Blade XS

Design iGuzzini **iGuzzini**

Última actualización de la información: Agosto 2025

Configuraciones productos: Q909.01
Q909.01: Módulo lineal LB XS para raíl 48 V - HC 10 cámaras - Flood beam - 21.7W 1535.5lm - 3000K - CRI 90 - Blanco

Código producto
Q909.01: Módulo lineal LB XS para raíl 48 V - HC 10 cámaras - Flood beam - 21.7W 1535.5lm - 3000K - CRI 90 - Blanco

Descripción
Módulo lineal fijo de 10 elementos ópticos con adaptador para instalación en raíl de baja tensión 48 V. El adaptador de material termoplástico incluye un circuito controlador CC/CC regulable DALI. La tecnología integrada «power line» permite regular por separado cada uno de los módulos luminosos instalados en el raíl. Ópticas fijas con reflectores Opti-Beam de alta definición en material termoplástico metalizado. Pese a las dimensiones mínimas del producto, la tecnología patentada del sistema óptico garantiza un flujo eficaz y un elevado confort visual con deslumbramiento controlado. Cuerpo principal y grupo técnico de disipación en aluminio extruido. Sistema rápido de conexión eléctrica del adaptador sobre raíl sin necesidad de herramientas.

Instalación
Fijación mecánica con adaptador en raíl.

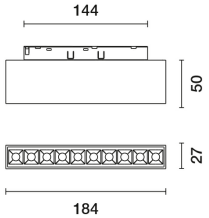

Colores	Peso (Kg)
Blanco (01)	0.32

Montaje
Low voltage track

Equipo
Controlador LED CC/CC integrado en el adaptador - conexión directa en el raíl de 48 V. Unidad de alimentación del raíl a pedir por separado.

Se conforma con EN60598-1 y regulaciones pertinentes

IP20

Datos técnicos

Im de sistema:	1536
W de sistema:	21.7
Im de la fuente:	1850
W de la fuente:	20
Eficiencia luminosa (lm/W, valor del sistema):	70.8
Im en modo emergencia:	-
Flujo total de emisión en un ángulo de 90º o superior [Lm]:	0
Light Output Ratio (L.O.R.) [%]:	83
Ángulo de apertura del haz de luz [°]:	43°
CRI (mínimo):	90
Rf (Colour Fidelity Index):	93
Rg (Gamut Index):	101
Temperatura de color [K]:	3000

MacAdam Step:	2
Life time (vida útil) LED 1:	> 50,000h - L80 - B10 (Ta 25°C)
Código de lámpara:	LED
Número de lámparas por grupo óptico:	1
Código ZVEI:	LED
Número de grupos ópticos:	1
Corriente LED [mA]:	700
Factor de potencia:	Ver Hoja de instrucciones
% mínimo de dimerización:	5
Protección al sobrevoltaje:	2kV Modo común y 1kV Modo diferencial
Modo de dimerización:	CCR
Control:	DALI

Polar

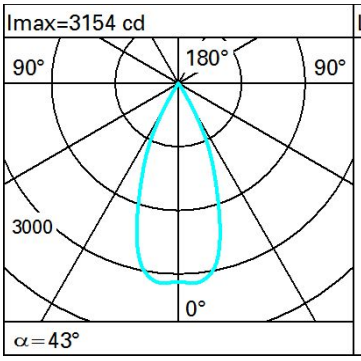

Lux

h	d	Em	Emax
4	3.1	160	196
8	6.3	40	49
12	9.4	18	22
16	12.5	10	12
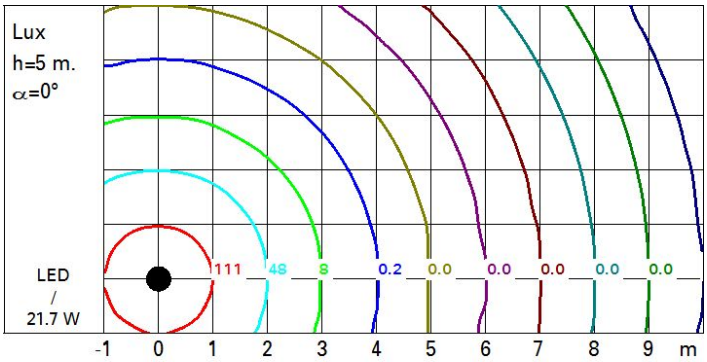
Isolux