Linealuce

Design Jean-Michel Wilmotte **iGuzzini**

Letzte Aktualisierung der Informationen: Mai 2025

Produktkonfiguration: EZ52
EZ52: 47 Anbauleuchte Integral – Neutral White – 220÷240Vac DALI – L=611mm – Optik Wall Grazing Medium

Produktcode
EZ52: 47 Anbauleuchte Integral – Neutral White – 220÷240Vac DALI – L=611mm – Optik Wall Grazing Medium **Warnung! Code eingestellt**

Beschreibung
Leuchte für die Beleuchtung mit direktem Licht, zur Bestückung mit einfarbigen LEDs, 220÷240Vac, dimmbar DALI, mit Funktion für die Suche und Ausrichtung. Installation als Decken-, Wand- oder aufliegende Leuchte. Bestehend aus einem Korpus und Halterungen für den Einbau, die extra zu bestellen sind. Leuchtenkorpus aus extrudiertem Aluminium, mit Endstücken aus Aluminiumdruckguss, komplett mit Silikondichtungen. und Rahmen sind aus Aluminiumlegierung EN1706AC 46100LF gefertigt und wurden einem Multi-Step-Vorbehandlungsverfahren unterzogen, dessen Hauptphasen aus Entfettung, Fluoro-Zinkonat (Oberflächen-Schutzschicht) und Versiegelung (Nanostrukturierte Silan-Schicht) bestehen. Die nachfolgende Lackierungsphase wird mit Grundierung und flüssigem, bei 150°C gebranntem Akryllack realisiert, was das Material witterungs- und UV-beständig macht. Das Lichtmodul ist oben durch einen Schirm aus durchsichtigem Glas (3 mm stark) abgeschlossen, der mit Silikon befestigt ist. Komplett mit Platte mit Hochleistungs-LED Neutral White und 220÷240Vac DALI-Treiber (Versorgungseinheit enthalten).Das Produkt wird mit einer einzelnen Kabelklemme PG11 aus vernickeltem Messung und Anschlusskabel aus Gummi, 05RN-F 2x1,5mm²+3x0,35mm² für die Durchgangsverkabelung mit Steckverbinder IP68 geliefert. Umfasst einen Lichtstreufilter aus PMMA und Optiken mit Kunststofflinse (Metacrylat) für die Wall Grazing Medium-Beleuchtung. Alle verwendeten Außenschrauben bestehen aus A2-Edelstahl. Die technische Eigenschaften der Leuchten entsprechen den Richtlinien EN 60598-1 und den einschlägigen Vorschriften.

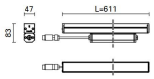

Installation
Für die Installation verfügbare Zubehörteile: schwenkbare Arme aus Edelstahl AISI304 für die Wandbefestigung.

Farben	Gewicht (Kg)
Weiß (01) | Schwarz (04) | Grau (15) | Rostbraun (F5)	1.8

Montage
Wandarm|Wandanbauleuchte|Deckenanbauleuchte

Verkabelung
Komplett mit Steuerkarte DALI und elektronischem Vorschaltgerät 220÷240Vac. Das Produkt wird mit einer einzelnen Kabelklemme PG11 aus vernickeltem Messung und Anschlusskabel aus Gummi, 05RN-F 2x1,5mm²+3x0,35mm² für die Durchgangsverkabelung mit Steckverbinder IP68 geliefert. Für den elektrischen Anschluss und die DALI-Steuerung sind folgende Komponenten verfügbar: 5-polige Steckbuchse IP68, 5-poliger Stecker IP68, 3-Weg- und 5-polige Abzweigverbinder Stecker/Buchse IP68 250/400 V für DALI.

Anmekungen
Produkt komplett mit LED-Lampe.

Gemäß der Normen EN60598-1 u. Sondernormen

IK06 IP66

Technische Daten

Im System:	1512	MacAdam Step:	3
W System:	27.8	Lebensdauer LED 1:	100,000h - L80 - B10 (Ta 25°C)
Im Lichtquelle:	2800	Lebensdauer LED 2:	100,000h - L80 - B10 (Ta 40°C)
W Lichtquelle:	21	Eingangsspannung [V]:	230
Lichtausbeute (lm/W, Systemwert):	54.4	Lampencode:	LED
Im im Notlichtbetrieb:	-	Anzahl Lampen in Leuchtengehäuse:	1
abgegebener Lichtstrom bei/ über einem Winkel von 90° [lm]:	0	ZVEI-Code:	LED
Leuchtenbetriebswirkungsgrad (L.O.R.) [%]:	54	Anzahl Leuchtengehäuse:	1
CRI (minimum):	80	Operativer Umgebungstemperaturbereich:	von -30°C von 50°C.
Farbtemperatur [K]:	4000	Control:	DALI-2

Polardiagramm

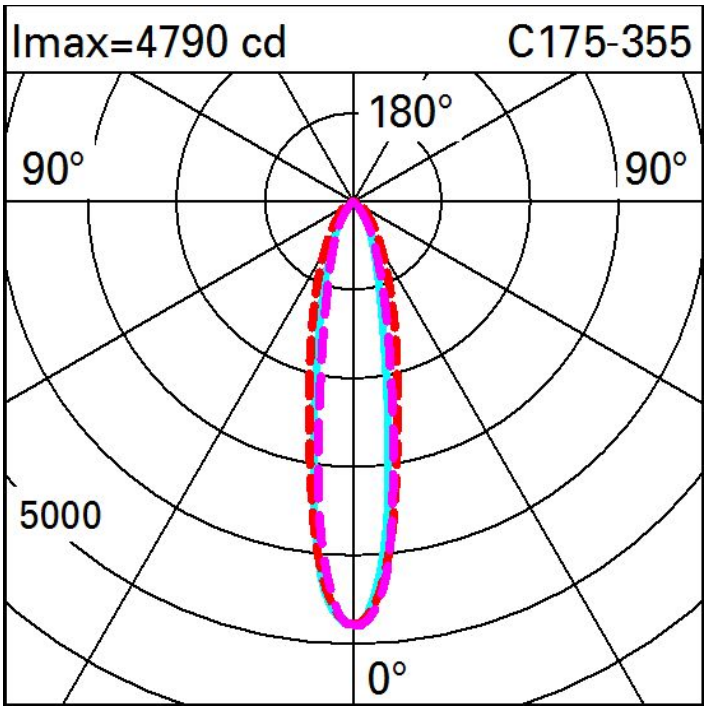
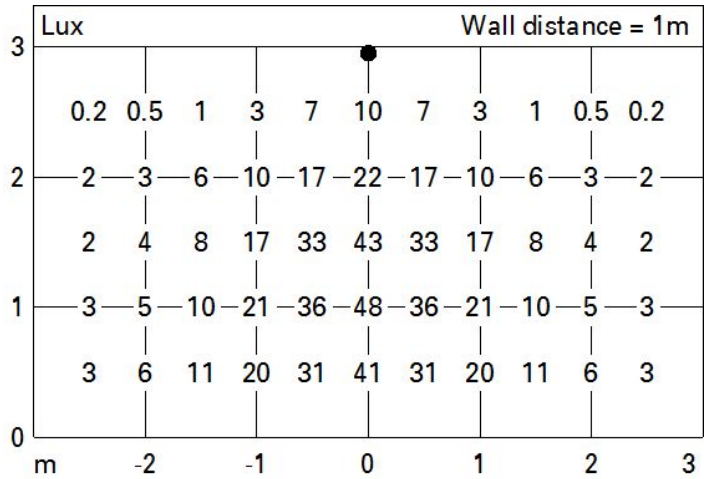
Beleuchtungen