**Design Artec Studio** **iGuzzini**

Letzte Aktualisierung der Informationen: Mai 2025

**Produktkonfiguration: QC38**
QC38: Palco lineare Aufbauleuchte 3 x Ø19 - Medium - Remote-Vorschaltgerät

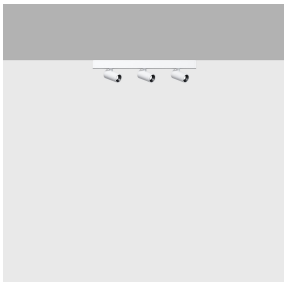

**Produktcode**
QC38: Palco lineare Aufbauleuchte 3 x Ø19 - Medium - Remote-Vorschaltgerät **Warnung! Code eingestellt**

**Beschreibung**
Lineare Aufbauleuchte mit 3 miniaturisierten, schwenkbaren Strahlern. Korpus der Strahler mit Wärmeableitungssystem und Rotationselemente aus Zamak-Legierung - Befestigungsplatte für die Montage aus profiliertem Stahl - lineare Oberflächenstruktur aus stranggepresstem Aluminium mit mechanischem Befestigungssystem - seitliche Abschlussteile aus Thermoplast. Die Gelenke der Strahler ermöglichen eine Drehung um 360° und eine Neigung um 90°. Die Optik-Einheiten in zurückgesetzter Position gewährleisten dank der Hochauflösungsreflektoren aus Thermoplast einen hohen Sehkomfort. Versorgungseinheit nicht inbegriffen, mit getrenntem Code verfügbar.

**Installation**
Befestigung der Platte an der Installationsoberfläche - Einsetzen der Struktur mittels mechanischem Befestigungsmechanismus - abschließendes Einfügen der seitlichen Abschlussteile. Das spezielle Befestigungssystem bietet die Möglichkeit zur Installation als Lichtband durch Zusammenstellung mehrerer linearer Module.

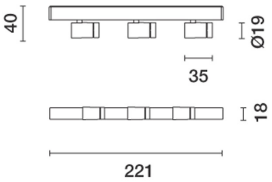


**Farben**
Weiß (01) | Schwarz (04)

**Gewicht (Kg)**
0.27

**Montage**
Wandanbauleuchte|Deckenanbauleuchte

**Verkabelung**
Austretende Kabel für den Anschluss an die Versorgungsleitung.

Gemäß der Normen EN60598-1 u. Sondernormen

IP20

**Technische Daten**

| | | | |
|---|---|---|---|
| Im System: | 382 | CRI (minimum): | 90 |
| W System: | 6 | Farbtemperatur [K]: | 3000 |
| Im Lichtquelle: | 190 | MacAdam Step: | 2 |
| W Lichtquelle: | 2 | Lebensdauer LED 1: | > 50,000h - L80 - B10 (Ta 25°C) |
| Lichtausbeute (lm/W, Systemwert): | 63.7 | Lampencode: | LED |
| Im im Notlichtbetrieb: | - | Anzahl Lampen in Leuchtengehäuse: | 1 |
| abgegebener Lichtstrom bei/ über einem Winkel von 90° [lm]: | 0 | ZVEI-Code: | LED |
| Leuchtenbetriebswirkungsgrad (L.O.R.) [%]: | 67 | Anzahl Leuchtengehäuse: | 3 |
| Abstrahlwinkel [°]: | 24° | LED Strom [mA]: | 700 |

**Polardiagramm**

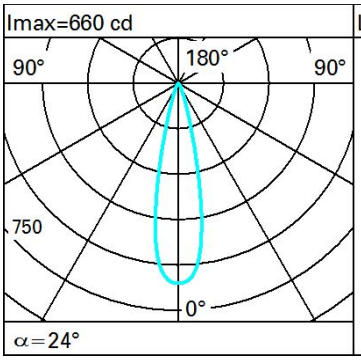


Lux

| h | d | Em | Emax |
|---|---|---|---|
| 1 | 0.4 | 542 | 660 |
| 2 | 0.8 | 135 | 165 |
| 3 | 1.3 | 60 | 73 |
| 4 | 1.7 | 34 | 41 |