Platea Pro

Design Jean-Michel Wilmotte **iGuzzini**

Letzte Aktualisierung der Informationen: Dezember 2024

Produktkonfiguration: P835
P835: Platea Pro

Produktcode
P835: Platea Pro

Beschreibung
Leuchte zur Beleuchtung für Außengebrauch mit Flood-Optik, die zur Verwendung mit WNC-LED-Lichtquellen (Weiß 2700 K, 4000 K, 6000 K) und DMX512-RDM-Steuerung vorgesehen ist. Bestehend aus Leuchtengehäuse mit Anschlussdose und Rahmen aus Aluminiumlegierung. Die Lackierungsphase wird mit Grundierung und flüssigem, bei 150 °C gebranntem Akryllack realisiert, was das Material witterungs- und UV-beständig macht. Verschlussglas aus gehärtetem, durchsichtigem und farblosem Natrium-Kalzium-Glas mit 5mm-Dicke. Mögliche Schwenkung in vertikaler Richtung um +5°/-90° mithilfe eines Bügels mit 10°-Skala, der mit mechanischen Blockierungen versehen ist, über die der Lichtstrahl fest ausgerichtet werden kann. Die horizontale Ausrichtung geschieht mithilfe der Ösen der Anschlussdose mit Schwenkung um ±30°. Hoher Sehkomfort. Linsen aus optischen Polymeren mit hoher Lichtausbeute und gleichförmiger Lichtverteilung. Komplett mit Platte für mehrere Leistungs-LEDs, mit einzelnen LEDs in Weiß mit 2700 K, 4000 K und 6000 K (WNC). Ausbaufähige Stromversorgungseinheit, die mittels Schnellanschlüssen angeschlossen ist. Elektronisches Vorschaltgerät DALI 220-240Vac 50/60Hz. Auswechselbare Stromversorgungseinheit. Alle verwendeten Schraubteile sind aus Edelstahl A2.

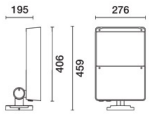

Installation
Die Leuchte kann mit der serienmäßigen Anschlussdose als Boden- und Wandleuchte installiert werden.

Farben
Weiß (01) | Schwarz (04) | Grau (15) | Rostbraun (F5)

Gewicht (Kg)
8.6

Montage
Wandarm|Wandanbauleuchte|Montage m. Bodenplatte

Verkabelung
Leuchte mit Vorrüstung zur Durchgangsverdrahtung. Die 2 Kabelverschraubungen M24x1,5 aus vernickeltem Messing (geeignet für Kabel mit max. ø16mm, Querschnitt 1,5mm²) am Einführungspunkt des Versorgungskabels gewährleistet die perfekte Dichtheit des Produkts. Push In-Klemmleiste.

Anmekungen
Erhältliches Zubehör: Refraktor für die elliptische Verteilung des Lichtflusses, lichtstreuendes Glas, Blendschutz, Blendschutzklappen, Schutzgitter.

Gemäß der Normen EN60598-1 u. Sondernormen

IK08 IP66

Technische Daten

Im System:	4148
W System:	42.8
Im Lichtquelle:	5400
W Lichtquelle:	35
Lichtausbeute (lm/W, Systemwert):	96.9
Im im Notlichtbetrieb:	-
abgegebener Lichtstrom bei/ über einem Winkel von 90° [lm]:	0
Leuchtenbetriebswirkungsgrad (L.O.R.) [%]:	77
Abstrahlwinkel [°]:	28°
Farbtemperatur [K]:	Tunable white 3000 - 5700

Lebensdauer LED 1:	100,000h - L80 - B10 (Ta 25°C)
Eingangsspannung [V]:	230
Lampencode:	LED
Anzahl Lampen in Leuchtengehäuse:	1
ZVEI-Code:	LED
Anzahl Leuchtengehäuse:	1
Operativer Umgebungstemperaturbereich:	von -30°C von 35°C.
Leistungsfaktor:	Sehen Montageanleitung
Einschaltstrom:	40 A / - µs
Control:	DMX-RDM

Polardiagramm

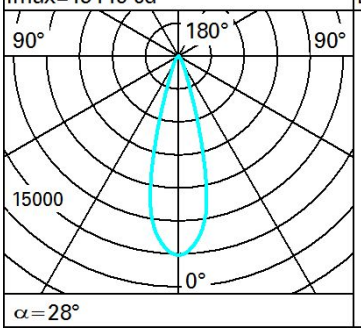

Lux

h	d	Em	Emax
8	4	194	236
16	8	48	59
24	12	22	26
32	16	12	15

Isolux

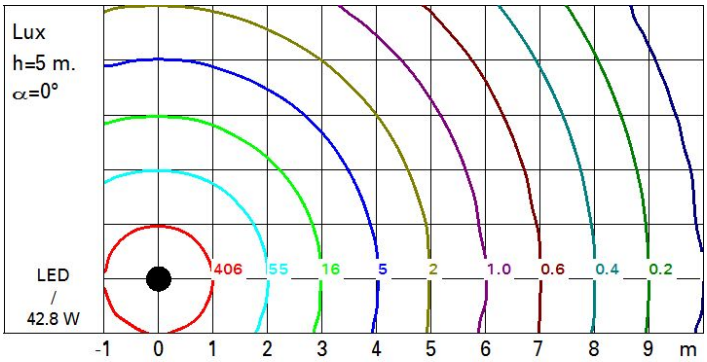

UGR-Diagramm

Corrected UGR values (at 5400 lm bare lamp luminous flux)

Riflect.:											
ceil/cav		0.70	0.70	0.50	0.50	0.30	0.70	0.70	0.50	0.50	0.30
walls		0.50	0.30	0.50	0.30	0.30	0.50	0.30	0.50	0.30	0.30
work pl.		0.20	0.20	0.20	0.20	0.20	0.20	0.20	0.20	0.20	0.20
Room dim		viewed crosswise					viewed endwise				
x	y										
2H	2H	11.0	12.9	11.4	13.3	13.6	11.0	12.9	11.4	13.3	13.6
	3H	11.4	12.9	11.7	13.2	13.5	11.1	12.6	11.5	12.9	13.3
	4H	11.4	12.7	11.8	13.0	13.3	11.2	12.4	11.5	12.8	13.1
	6H	11.4	12.4	11.8	12.7	13.1	11.2	12.2	11.5	12.5	12.9
	8H	11.3	12.3	11.7	12.7	13.0	11.1	12.1	11.5	12.5	12.8
	12H	11.3	12.3	11.7	12.6	13.0	11.1	12.0	11.5	12.4	12.8
4H	2H	11.2	12.4	11.5	12.8	13.1	11.4	12.7	11.8	13.0	13.3
	3H	11.6	12.6	12.0	13.0	13.3	11.6	12.6	12.0	13.0	13.4
	4H	11.7	12.6	12.1	13.0	13.4	11.7	12.6	12.1	13.0	13.4
	6H	11.4	12.9	11.8	13.3	13.8	11.4	12.9	11.9	13.4	13.8
	8H	11.2	13.0	11.7	13.4	13.9	11.3	13.0	11.8	13.5	14.0
	12H	11.1	12.9	11.6	13.4	13.9	11.2	13.0	11.7	13.5	14.0
8H	4H	11.3	13.0	11.8	13.5	14.0	11.2	13.0	11.7	13.4	13.9
	6H	11.2	12.9	11.7	13.3	13.9	11.2	12.8	11.7	13.3	13.9
	8H	11.2	12.6	11.7	13.1	13.7	11.2	12.6	11.7	13.1	13.7
	12H	11.3	12.3	11.8	12.8	13.4	11.3	12.3	11.8	12.8	13.4
12H	4H	11.2	13.0	11.7	13.5	14.0	11.1	12.9	11.6	13.4	13.9
	6H	11.2	12.6	11.7	13.1	13.7	11.2	12.6	11.7	13.1	13.7
	8H	11.3	12.3	11.8	12.8	13.4	11.3	12.3	11.8	12.8	13.4

Variations with the observer position at spacing:

S =	1.0H	2.0 / -1.6	2.0 / -1.6
	1.5H	3.9 / -2.6	3.9 / -2.6
	2.0H	5.5 / -3.5	5.5 / -3.5