Agorà

Design Jean-Michel Wilmotte **iGuzzini**

Letzte Aktualisierung der Informationen: März 2025

Produktkonfiguration: N460
N460: Strahler mit Bügel - Led Warm White - eingebautes Versorgungsgerät - Wide Flood-Optik- Ta 40°

Produktcode
N460: Strahler mit Bügel - Led Warm White - eingebautes Versorgungsgerät - Wide Flood-Optik- Ta 40°

Beschreibung
Strahler zur Verwendung von LED-Leuchtmitteln, Wide Flood-Optik Besteht aus Leuchtengehäuse, Bügel und Box für Versorgungseinheit aus Aluminiumdruckguss mit gehärtetem durchsichtigen Natrium-Kalzium-Sicherheitsglas. Die Leuchte ist mit doppelter Kabelklemme für die Durchgangsverkabelung ausgestattet. Das Leuchtengehäuse ist in der Waagerechten in einem Winkel von -50°- +90° schwenkbar. Agorà ist mit einer Gradskala mit Ausrichtungsarretierung ausgestattet. Das optische System Opti Beam Lens ist komplett mit Schaltkreis mit einfarbigen LEDs Warm White. Die DALI-Versorgungseinheit ist in das Produkt eingebaut und mit Fernsteuerungssystemen kompatibel. Kompatibel mit Programmierungssystemen über DALI-Klemmen oder NFC-System. Möglichkeit der Nutzung von Zubehörteilen für Innenräume (lichtstreuendes Glas, Blendschutzraster und Refraktor für elliptische Lichtverteilung) und Außenbereiche (zylindrischer Diffusor, Blendschutz, Schutzgitter) Alle verwendeten Außenschrauben bestehen aus A2-Edelstahl.

Installation
Boden-, Decken- und Wandinstallation.

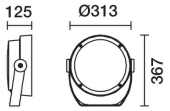

Farben
Weiß (01) | Schwarz (04) | Grau (15) | Rostbraun (F5)

Gewicht (Kg)
9.35

Verkabelung
Doppelte Kabelklemme PG.

Gemäß der Normen EN60598-1 u. Sondernormen

IK08 IP66

Technische Daten

Im System:	5254
W System:	50.8
Im Lichtquelle:	7100
W Lichtquelle:	45
Lichtausbeute (lm/W, Systemwert):	103.4
Im im Notlichtbetrieb:	-
abgegebener Lichtstrom bei/ über einem Winkel von 90° [lm]:	0
Leuchtenbetriebswirkungsgrad (L.O.R.) [%]:	74
Abstrahlwinkel [°]:	50°
CRI (minimum):	80
Farbtemperatur [K]:	2700
MacAdam Step:	3

Lebensdauer LED 1:	100,000h - L90 - B10 (Ta 25°C)
Lebensdauer LED 2:	100,000h - L90 - B10 (Ta 40°C)
Lampencode:	LED
Anzahl Lampen in Leuchtengehäuse:	1
ZVEI-Code:	LED
Anzahl Leuchtengehäuse:	1
Operativer Umgebungstemperaturbereich:	von -30°C von 50°C.
Leistungsfaktor:	Sehen Montageanleitung
Einschaltstrom:	43 A / 260 µs
maximale Anzahl Leuchten pro Sicherungsautomat:	B10A: 6 Leuchten B16A: 10 Leuchten C10A: 10 Leuchten C16A: 17 Leuchten
Überspannungsschutz:	10kV Gleichtaktspannung und 6kV Gegentaktspannung
Control:	DALI-2

Polardiagramm

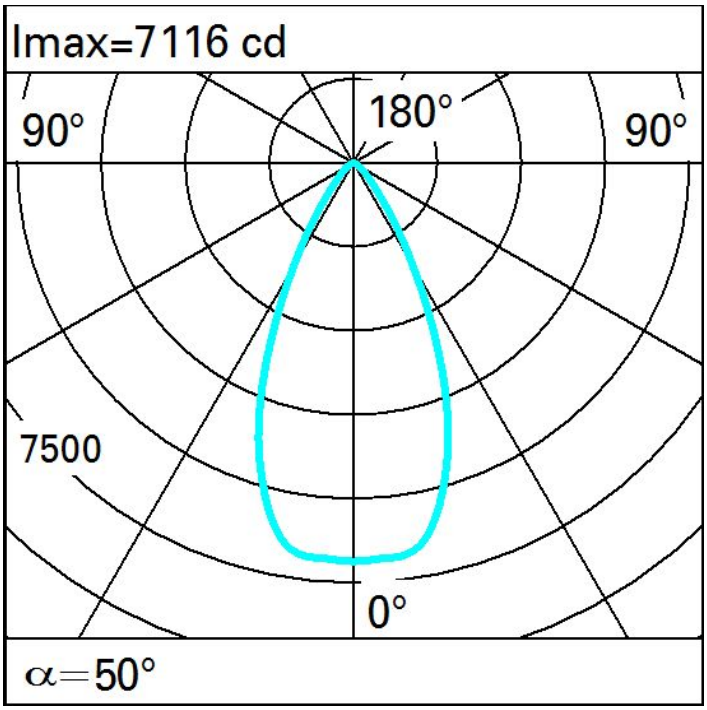

Isolux

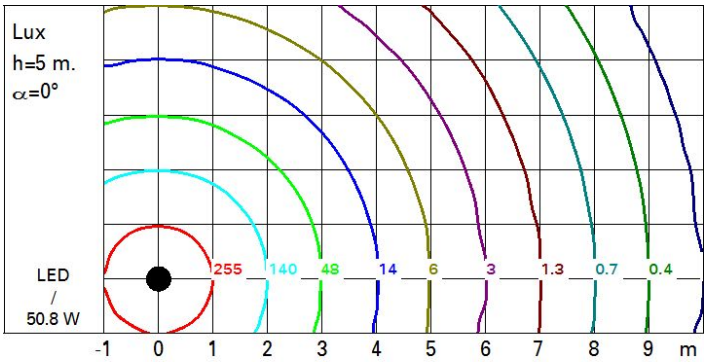
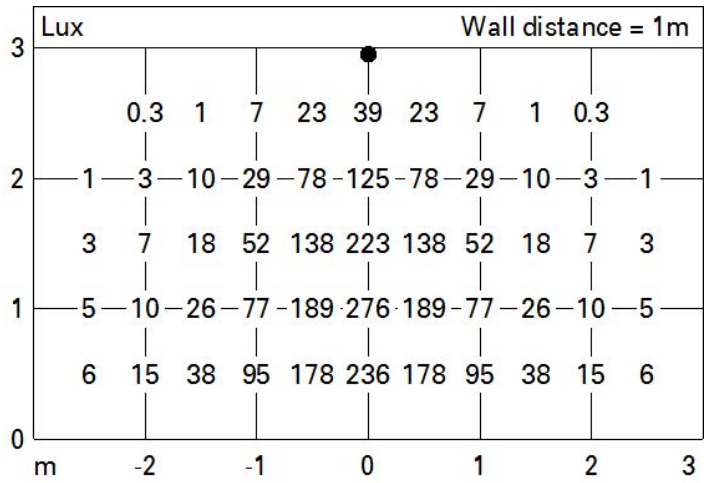
Beleuchtungen