Le Perroquet

Design Piano Design **iGuzzini**

Ultimo aggiornamento delle informazioni: Maggio 2025

Configurazione di prodotto: 058C.01
058C.01: Proiettore Spot LV Ø80 per Filorail - Optibeam Reflector - DALI Powerline - 14.8W 1230lm - 2700K - CRI 90 - Bianco

Codice prodotto
058C.01: Proiettore Spot LV Ø80 per Filorail - Optibeam Reflector - DALI Powerline - 14.8W 1230lm - 2700K - CRI 90 - Bianco

Descrizione tecnica
Proiettore orientabile miniaturizzato con adattatore per installazione su binario bassa tensione 48V Filorail. Sorgente LED ad alto rendimento con elevato indice di resa cromatica. Circuito driver DC/DC con funzione dimmerabile DALI integrato nel corpo. La tecnologia DALI «powerline» permette di regolare indipendentemente ogni proiettore inserito sul binario. Corpo illuminante in alluminio pressofuso e materiale termoplastico. Gli snodi del proiettore consentono una rotazione di 360° attorno all'asse verticale e l'inclinazione di 90° su piano orizzontale. Il gruppo ottico in posizione arretrata garantisce un elevato comfort visivo. Riflettore Optibeam in materiale plastico metallizzato ad alta efficienza. La dotazione di blocchi meccanici sul proiettore e sull'adattatore permettono di fissare i movimenti di rotazione ed inclinazione per garantire il puntamento preciso dell'emissione luminosa anche ad installazione avvenuta o durante le fasi di manutenzione. Il vano ottico è corredato di anello porta-accessori adatto a contenere un accessorio piano.

Installazione
Installazione sul binario Filorail.

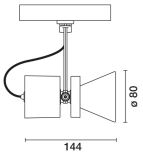

Colore
Bianco (01)

Montaggio
Binario basso voltaggio

Cablaggio
Driver LED integrato nell'adattatore - connessione diretta sul binario 48V. Unità di alimentazione del binario da ordinare separatamente.

Soddisfa EN60598-1 e relative note

pending

Dati tecnici

lm di sistema:	1230
W di sistema:	14.8
lm di sorgente:	1640
W di sorgente:	14
Efficienza luminosa (lm/W, dati di sistema):	83.1
lm in modalità emergenza:	-
Flusso totale emesso a 90° o superiore [Lm]:	0
Light Output Ratio (L.O.R.) [%]:	75
Angolo di apertura [°]:	45°
CRI (minimo):	90
Rf (Colour Fidelity Index):	92

Rg (Gamut Index):	99
Temperatura colore [K]:	2700
MacAdam Step:	2
Life Time LED 1:	> 50,000h - L90 - B10 (Ta 25°C)
Voltaggio [Vin]:	48
Codice lampada:	LED
Numero di lampade per vano ottico:	1
Codice ZVEI:	LED
Numero di vani ottici:	1
Control:	DALI

Polare

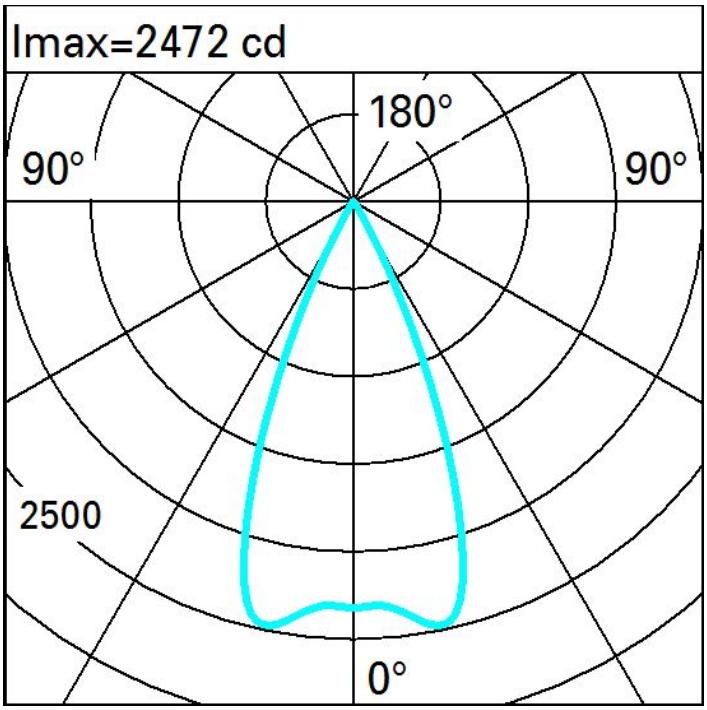
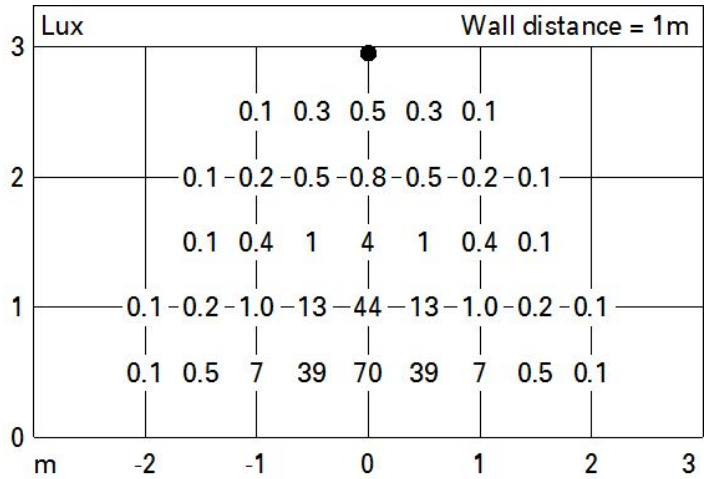
Illuminamenti