iGuzzini

1.154.076.06
IS11864/08

ACCESSORIES TRACK LOW VOLTAGE

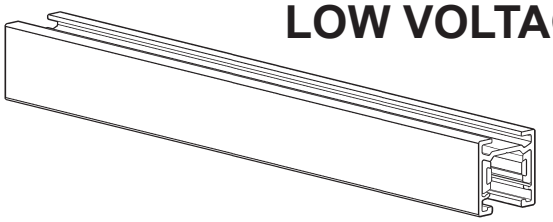

FIXING ACCESSORIES

art. MZ65 PA92

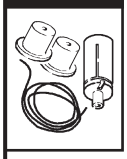

art. MZ69

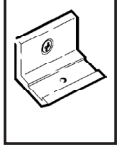

art. MZ70

art. MZ38

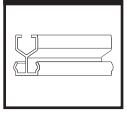

art. MZ68

art. BE37

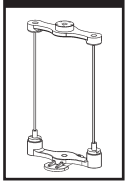

ELECTRICAL ACCESSORIES

art. MZ62

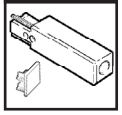

art. MZ64

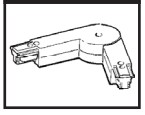

art. MZ63

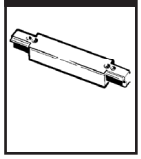

art. MZ66 MZ98

art. MZ67

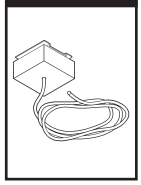

art. MZ99

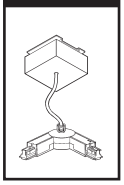

BALLAST

art. MZ37 MZ80 DALI

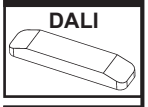

art. PD52 PD53 X404 X405 ON-OFF

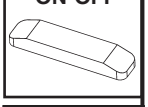

art. MZ93 MZ94

art. MZ95 MZ96

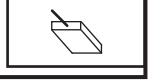

IT ATTENZIONE:
LA SICUREZZA DELL'APPARECCHIO E' GARANTITA SOLO CON L'USO APPROPRIATO DELLE SEGUENTI ISTRUZIONI; PERTANTO E' NECESSARIO CONSERVARLE.

EN WARNING:
THE SAFETY OF THIS FIXTURE IS GUARANTEED ONLY IF YOU COMPLY WITH THESE INSTRUCTIONS; REMEMBER TO CONSERVE IN A SAFE PLACE.

FR ATTENTION:
LA SÉCURITÉ DE L'APPAREIL N'EST GARANTIE QU'EN CAS D'UTILISATION CORRECTE DES INSTRUCTIONS SUIVANTES; IL FAUT PAR CONSEQUENT LES CONSERVER.

DE ACHTUNG:
DIE SICHERHEIT DES GERÄTES WIRD NUR DURCH SACHGEMÄSSE BEFOLGUNG NACHSTEHENDER ANWEISUNGEN GEWÄHRLEISTET; IHRE AUFBEWAHRUNG IST DESHALB SEHR WICHTIG.

NL OPGELET:
DE VEILIGHEID VAN DI ATOESTEL IS SLECHTS DAN GEGARANDEERD ALS INDIEN DE VOLGENDE INSTRUCTIES STRIKT WORDEN TOEGEPAST: DAAROM MOET MEN ZE OOK BEWAREN.

ES ATENCION:
LA SEGURIDAD DEL APARATO SE GARANTIZA SOLO CUMPLIENDO CUIDADOSAMENTE LAS SIGUIENTES INSTRUCCIONES; POR ELLO, ES NECESARIO CONSERVARLAS.

DA BEMÆRK:
SIKKERHEDEN VED BRUG AF ARMATURET KAN KUN GARANTERES, HVIS DISSE ANVISNINGER FØLGES; SØRG DERFOR FOR AT GEMME DEM.

NO ADVARSEL:
SIKKERHETEN TIL DETTE APPARATET GARANTERES KUN HVIS DU OVERHOLDER DISSE INSTRUKSJONENE; HUSK Å OPPBEVARE DEM PÅ ET TRYGT STED.

SV OBSERVERA!
UTRUSTNINGENS SÄKERHET KAN ENDAST GARANTERAS OM DESSA ANVISNINGAR RESPEKTERAS I DETALJ. SPARA DÄRFÖR DESSA ANVISNINGAR FÖR FRAMTIDA KONSULTATION.

RU ВНИМАНИЕ:
МЫ ГАРАНТИРУЕМ БЕЗОПАСНУЮ ЭКСПЛУАТАЦИЮ ИЗДЕЛИЯ ТОЛЬКО ПРИ СОБЛЮДЕНИИ СЛЕДУЮЩИХ ИНСТРУКЦИЙ; С ЭТОЙ ЦЕЛЬЮ НЕОБХОДИМО СОХРАНИТЬ ДАННУЮ БРОШЮРУ.

ZH 警告
为确保该装置安全，请遵守操作指示；并于安全场所放置。

AR تحذير :
لا يمكن ضمان سلامة هذا الجهاز إلا إذا التزمت بهذه التعليمات. يجب حفظها في مكان آمن.

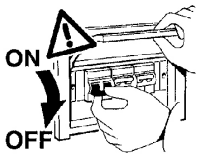

IT PER IL FISSAGGIO USARE TASSELLI AD ESPANSIONE CON VITI Ø 4; IL TIPO DI TASSELLO DA USARE (NYLON, ACCIAIO, A REAZIONE CHIMICA ....) E' DA SCEGLIERE IN FUNZIONE DELLE CARATTERISTICHE DEL MATERIALE DI SUPPORTO (MURATURA, CALCESTRUZZO, METALLO ....) SU CUI VIENE APPLICATO IL PRODOTTO.

EN SECURE THE PRODUCT USING EXPANSION PLUGS WITH Ø 4 SCREWS. CHOOSE THE TYPE OF PLUG (NYLON, STEEL, CHEMICAL REACTION ....) ACCORDING TO THE CHARACTERISTICS OF THE SURFACE MATERIAL (MASONRY, CONCRETE, METAL ....) THE PRODUCT IS BEING MOUNTED ON.

FR POUR LA FIXATION, UTILISER DES CHEVILLES À EXPANSION ET DES VIS Ø 4, LE TYPE DE CHEVILLE À UTILISER (NYLON, ACIER, À RÉACTION CHIMIQUE....) DOIT ÊTRE CHOISI EN FONCTION DES CARACTÉRISTIQUES DU MATÉRIAU DE SUPPORT (MAÇONNERIE, BÉTON, MÉTAL....) SUR LEQUEL SERA APPLIQUÉ LE PRODUIT.

DE FÜR DIE BEFESTIGUNG SPREIZDÜBEL MIT SCHRAUBE Ø 4 VERWENDEN; DER ZU VERWENDENDE DÜBELTYP (AUS NYLON, STAHL, CHEMISCHE DÜBEL...) IST NACH DEN EIGENSCHAFTEN DES BEFESTIGUNGSMATERIALS AUSZUWÄHLEN (MAUERWERK, BETON, METALL...), AN DEM DAS PRODUKT MONTIERT WIRD.

NL VOOR DE BEVESTIGING EXPANSIEPLUGGEN MET SCHROEVEN Ø 4 GEBRUIKEN; HET TE GEBRUIKEN TYPE PLUG (NYLON, STAAL, CHEMISCH ....) HANGT AF VAN DE KENMERKEN VAN HET MATERIAAL WAAROP HET BEVESTIGINGSMATERIAAL (METSELWERK, BETON, METAL ....).

ES PARA LA FIJACION, UTILIZAR TACOS DE EXPANSIÓN CON TORNILLOS Ø 4. EL TIPO DE TACO QUE SE DEBE USAR (NYLON, ACERO, DE REACCION QUÍMICA…) SE DEBERÁ ELEGIR EN FUNCIÓN DE LAS CARACTERÍSTICAS DEL MATERIAL DE SOPORTE (MAMPOSTERÍA, HORMIGÓN, METAL...) EN EL CUAL SE DEBE APLICAR EL PRODUCTO.

DA BRUG RAWLPLUGS MED SKRUER Ø 4 TIL FASTGØRELSEN. PLUGSTYPEN, DER SKAL ANVENDES (NYLON, STÅL, MED KEMISK REAKTION ....), SKAL VÆLGES UD FRA UNDERSTØTNINGSMATERIALETS EGENSKABER (MURVÆRK, BETON, METAL ....) DER HVOR PRODUKTET SKAL MONTERES.

NO FOR FESTE, BRUK EKSPANSJONSPLUGGER MED Ø 4 SKRUE. VELG TYPE PLUGG (NYLON, STÅL, KJEMISK REAKSJON…) ETTER EGENSKAPENE TIL UNDERLAGSMATERIALET (MUR, BETONG, METALL…) SOM PRODUKTET PLASSERES PÅ.

SV FÖR FASTSÄTTNINGEN SKA EXPANSIONSPLUGGAR MED Ø 4 SKRUV ANVÄNDAS. TYP AV PLUGG (NYLON, STÅL, FÖR KEMISK FÖRANKRING O.S.V.) SKA VÄLJAS BEROENDE PÅ SPECIFIKATIONERNA FÖR DET BÄRANDE MATERIAL (MURVERK, BETONG, METALL O.S.V.) PRODUKTEN APPLICERAS PÅ.

RU ДЛЯ КРЕПЛЕНИЯ ИСПОЛЬЗУЙТЕ РАСПОРНЫЕ АНКЕРЫ С ВИНТАМИ Ø 4; ТИП АНКЕРА (НЕЙЛОНОВЫЙ, СТАЛЬНОЙ, ХИМИЧЕСКИЙ...) ВЫБИРАЕТСЯ С УЧЕТОМ ХАРАКТЕРИСТИК МАТЕРИАЛА ОСНОВАНИЯ (КЛАДКА, БЕТОН, МЕТАЛЛ...), К КОТОРОМУ КРЕПИТСЯ ИЗДЕЛИЕ.

ZH 固定时使用带Ø 4螺丝的膨胀塞；根据安装本产品的支撑表面的材料特性（砖石、混凝土、金属……）选择膨胀塞的类型（尼龙、钢、化学处理……）

AR من أجل التثبيت، استخدم خوابير التمدد مع المسامير قطر Ø 4؛ يجب اختيار نوع الخابور اللازم استخدامه (النايلون، الفولاذ، بتفاعل كيميائي ....) بناءً على خصائص المادة الداعمة (حوائط طوب، خرسانة، معدن ....) التي سيتم وضع المنتج عليها.

art. MZ65

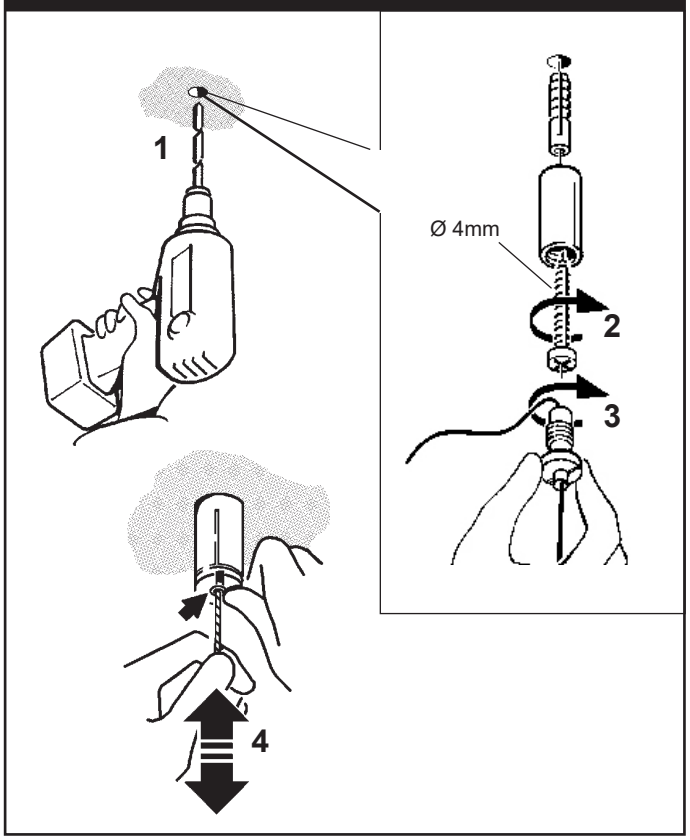

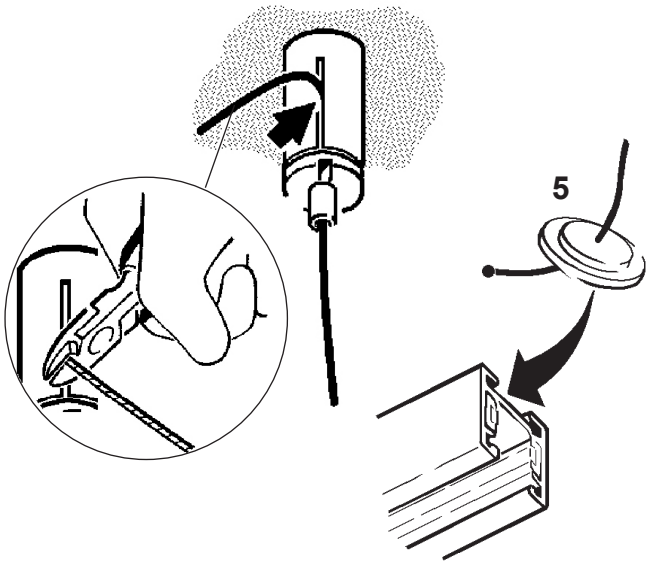

art. PA92

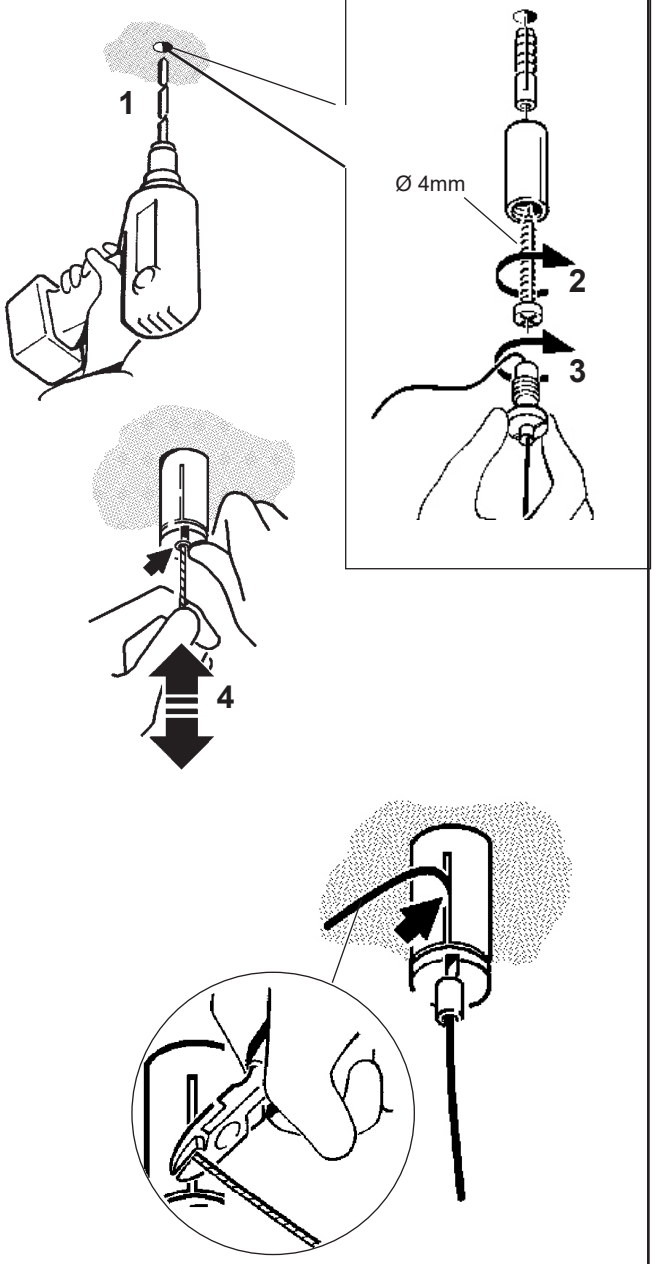

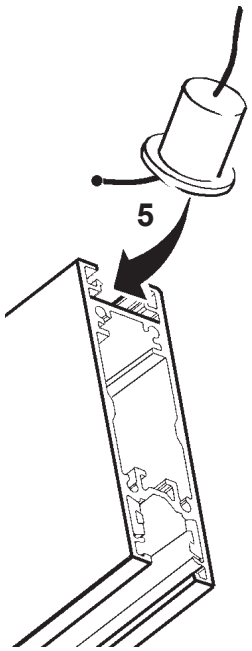

art. MZ69

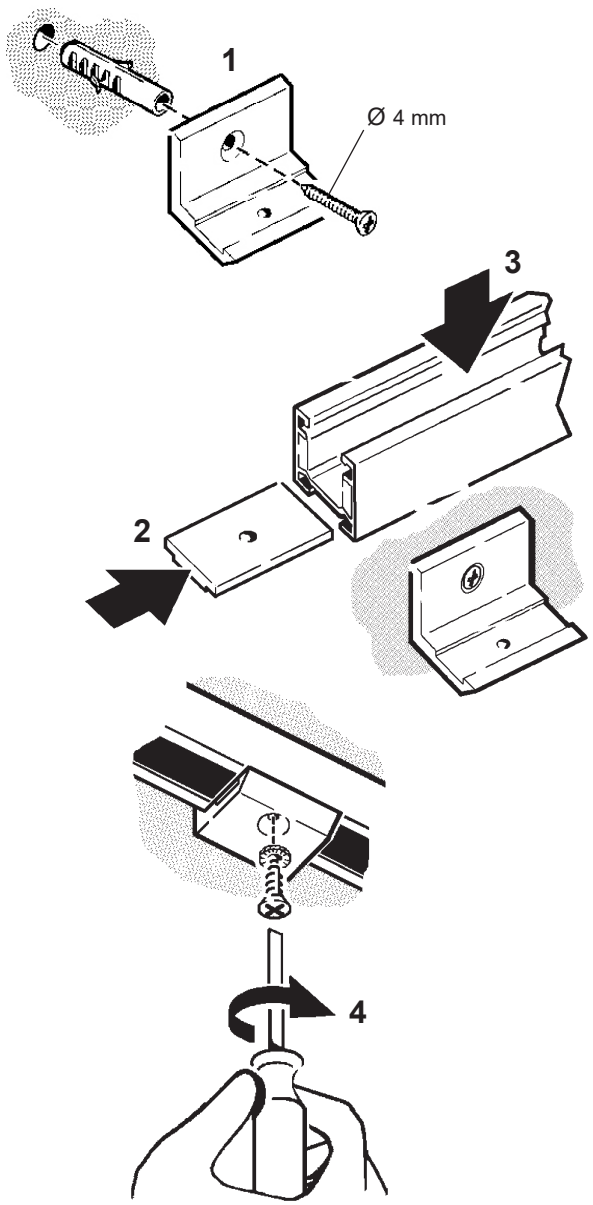

art. MZ70

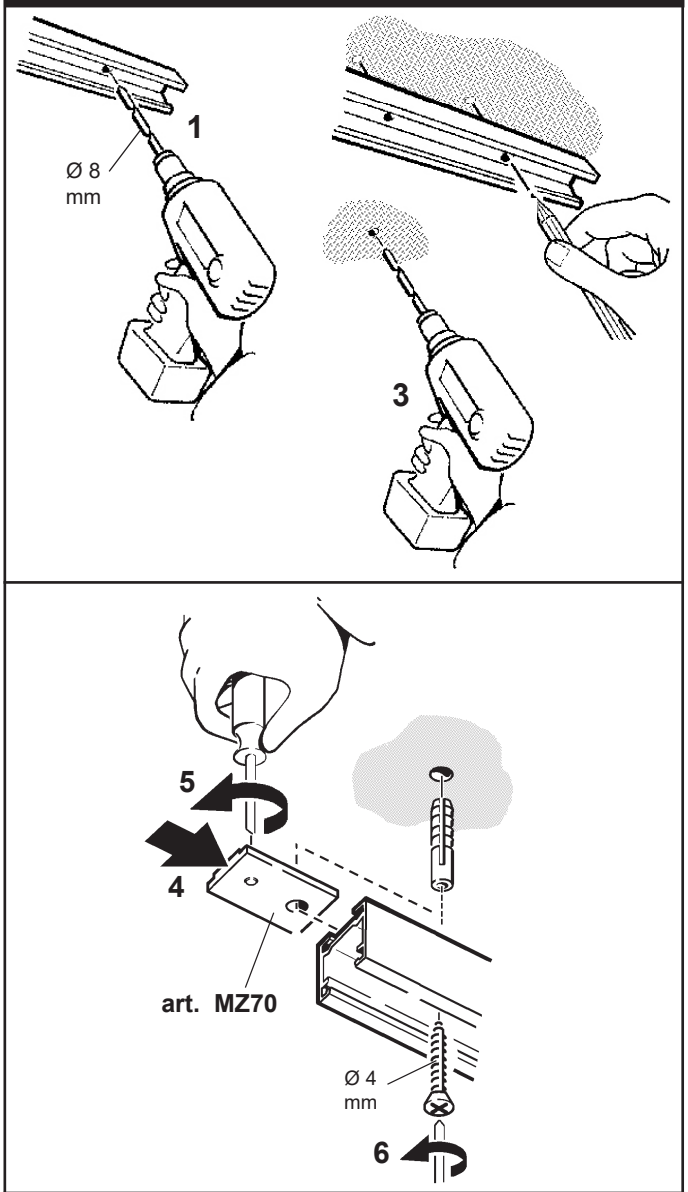

art. MZ68

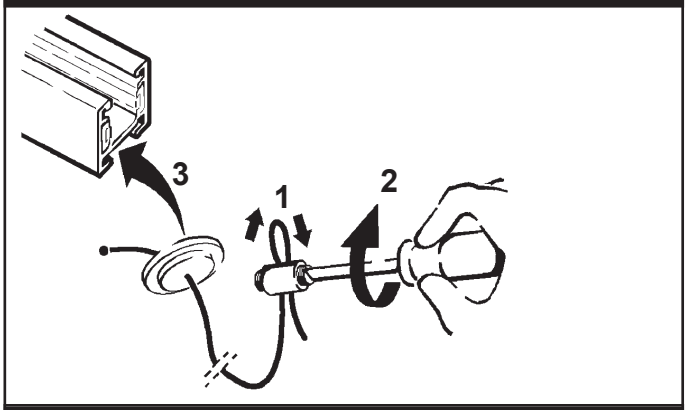

art. MZ38

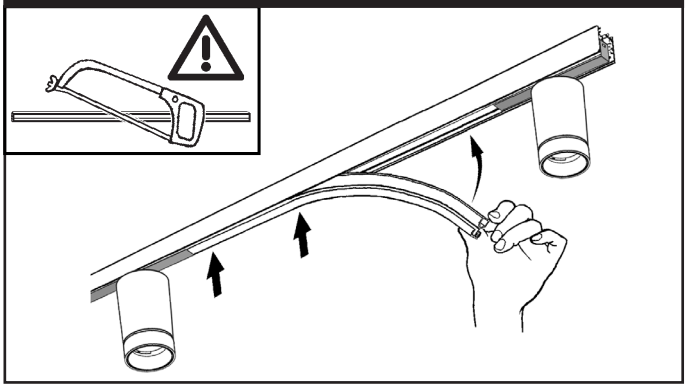

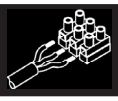

IT Collegare alla linea di alimentazione con tensione nominale di 48 V.
Per garantire un corretto funzionamento del prodotto, la tensione di alimentazione deve essere compresa tra 46-50V.
La conformità alla norma è garantita soltanto utilizzando trasformatori di sicurezza che rispondano alle vigenti norme C.E.I.

EN Connect to 48 V supply line.
To guarantee correct product operation the supply voltage must be between 46-50V.
Conformance to standard is guaranteed only if safety trasformers meeting regulations are used.

FR Raccorder à la ligne d'alimentation à tension 48 V.
Pour garantir un fonctionnement correct du produit, la tension d'alimentation doit être comprise entre 45 et 50 V.
La conformité à la norme n'est assurée que si l'on utilise des trasformateurs de sécurité qui répondent aux normes en vigueur.

DE An das Versorgungsnetz, bei einer Spannung von 48 V, anschliessen.
Zur Sicherstellung der korrekten Funktionsweise des Produkts muss die Versorgungsspannung zwischen 46-50 V liegen
Die Übereinstimmung mit den Richtlinien wird nur dann gewährleistet, wenn Sicherheitstrasformatoren nach EN 60742 (VDE 0551) verwendet werden.

NL Het verbinden aan de voedingslijn met een spanning van 48 V.
Om een correcte werking van het product te waarborgen moet de voedingsspanning liggen tussen 46-50V.
De overeenstemming van de installatie aan de norm is slechts dan gegarandeerd wanneer men de veiligheidstransformatoren gebruikt die overeenstemmen met de geldende normen.

ES Conectar a la línea suplidora con tensión de 48 V.
Para garantizar el funcionamiento correcto del producto, se necesita una tensión de alimentación entre 46 y 50 V.
Para actuar conforme las disposiciones reglamentarias, utilizar ùnicamente trasformadores de seguridad que respondan a las normas vigentes.

DA Tilslut forsyningslinjen til en nominel spænding på 48 V.
For at garantere at produktet fungerer korrekt, skal forsyningsspændingen være mellem 46-50V.
Det garanteres kun, at produktet overholder de gældende regler, hvis der anvendes transformatorer iht. gældende lovgivning.

NO Kople til 48 V forsyningsledning.
For å garantere at produktet fungerer korrekt mp strømforsyningen ha en spenning på mellom 46-50V.
Det garanteres kun oppfyllelse av standard hvis forskriftsmessige sikkerhetstransformere brukes.

SV Anslut till matarledningen med en nominell spänning på 48 V.
För att garantera att produkten fungerar korrekt ska man säkerställa att matningsspänningen ligger mellan 46-50V.
Överensstämmelse med standard garanteras endast om skyddstransformatorer används som uppfyller gällande C.E.I.-standard

RU Подсоедините к сети с номинальным напряжением 48 В.
Для надлежащей работы продукта напряжение питания должно быть в диапазоне 46-50В.

ZH 与48V供电线连接。
为确保产品正确运行，电压应介于46-50V之间
只是在变压器符合现行的标准的C.E.I.情况下使用。

AR يجب التوصيل بخط تيار بقدرة 48 فولت.
لضمان التشغيل الصحيح للمنتج، يجب أن تكون فلطية التيار بين 46-50 فولت.
إن مطابقة الأداء مضمونة فقط إذا تم استخدام محولات سلامة تلبي شروط القواعد والمعايير.

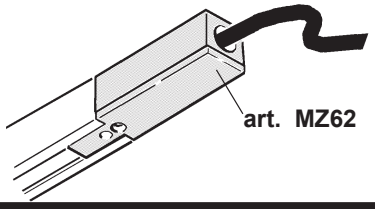

art. MZ62

IT Per il cablaggio elettrico sulla testata di alimentazione utilizzare cavi con sezione adeguata al tipo di carico.

EN For electric wiring on the block end use cables with cross-section suitable to the load.

FR Pour le câblage électrique sur l'embout d'alimentation, utilisez des câbles de section adéquate au type de charge.

DE Verwenden Sie für die elektrische Verdrahtung am Einspeise-Endstück Kabel, die über beinen der Art der Last angemessenen Querschnitt verfügen.

NL Voor de elektrische bekabeling op het voedingskopstuk moet u kabels gebruiken met een diameter die voldoende is voor het type lading.

ES Para la conexión eléctrica en la tapa de cierre utilizar cables con sección adecuada al tipo de carga.

DA Til den elektriske ledningsføring på forsyningen skal man bruge ledninger med et tværsnit, der passer til belastningen.

NO For elektrisk kabling på blokkenden, bruk kabler med tverrsnitt som egner seg til lasten.

SV Använd elkablar med lämpligt tvärsnitt för typen av belastning för kabeldragningen till matningshuvudet.

RU Для выполнения электропроводки к головке электропитания используйте кабели с сечением, соответствующим типу нагрузки.

ZH 对于供电器顶端的电子连接，使用符合功力的截面的电线。

AR عند التسليك الكهربائي على رأس التغذية، استعمل كابلات مقطع يتناسب مع نوع الحمولة.

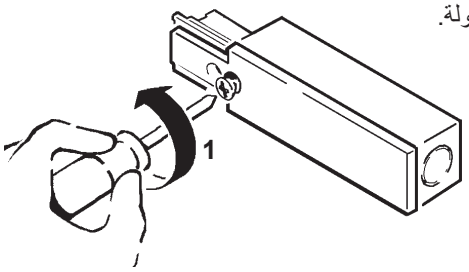

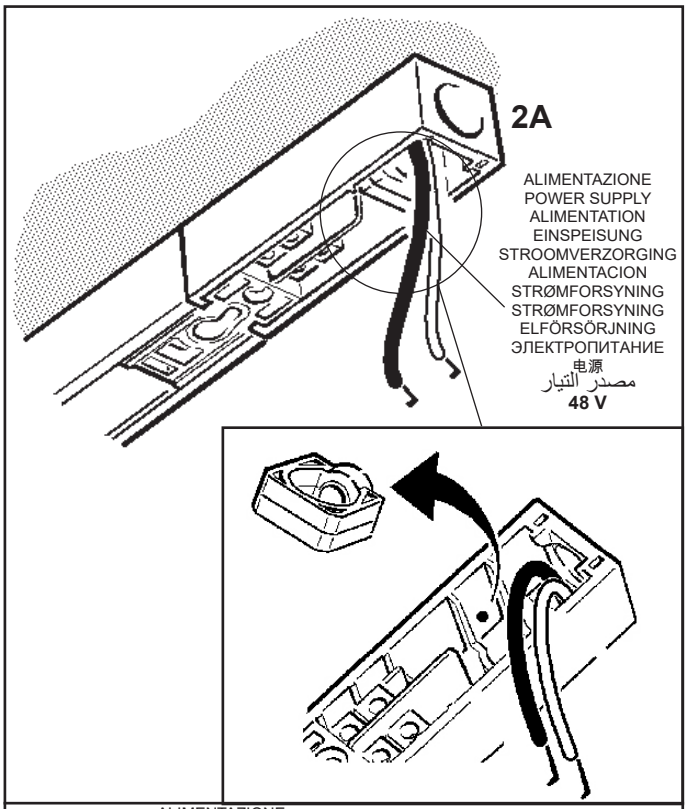

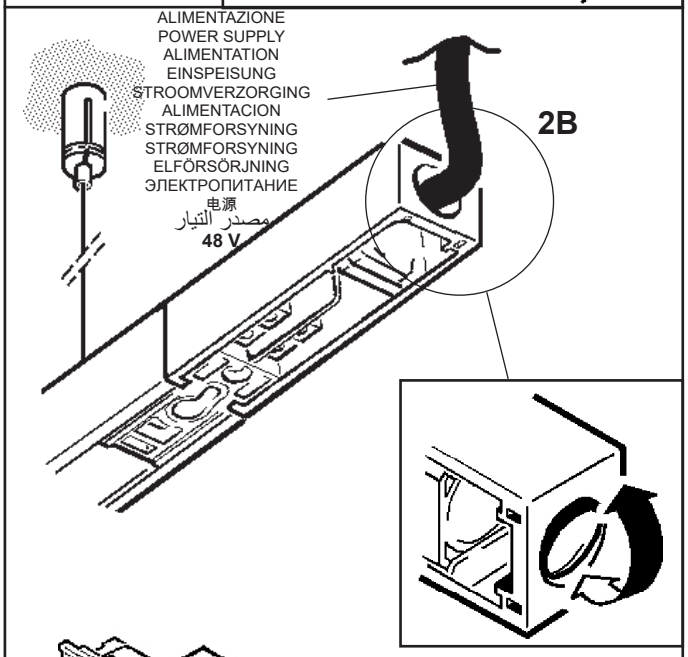

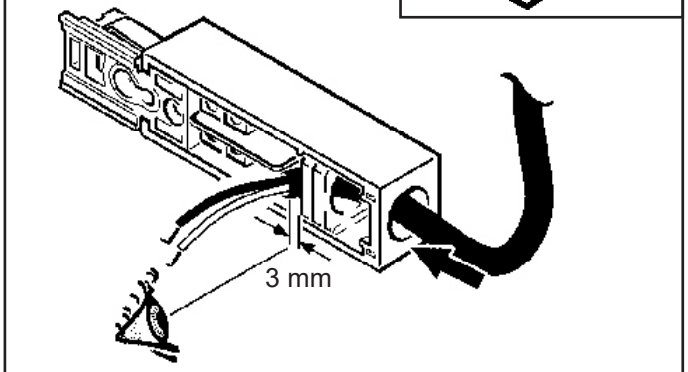

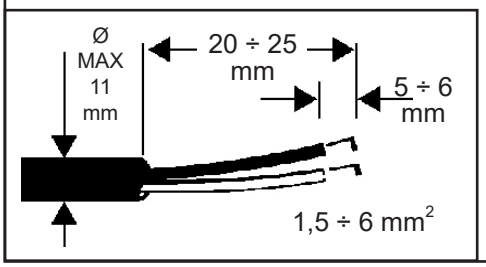

IT N.B.: Durante l'installazione non sollecitare i cavi a trazione.

EN N.B.: During installation, do not pull on the electrical wires, as they may come disconnected.

FR N.B.: Lors de l'installation du produit, ne pas tirer sur les câbles électrifiés.

DE N.B.: Während der Installation dürfen die Kabel nicht zu sehr gezogen werden.

NL N.B.: Trek niet te hard aan de kabels bij het installeren.

ES NOTA: Durante la instalación no someter a tracción los cables.

DA N.B.: Under installation må ledningerne ikke udsættes for trækpåvirkninger.

NO N.B.: Ikke trekk i de elektriske ledningene under installasjon, da disse kan frakoples.

SV OBS! Belasta inte dragtrådarna under installationen.

RU ПРИМЕЧАНИЕ: В процессе монтажа провода не должны быть натянуты.

ZH 注意：安装过程中，请勿拉电缆以避免断开。

AR ملاحظة: لا تشدّ الكابلات أثناء عملية التركيب.

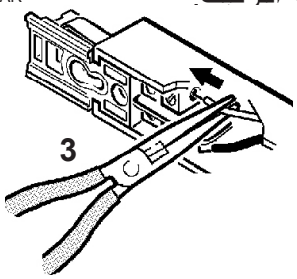

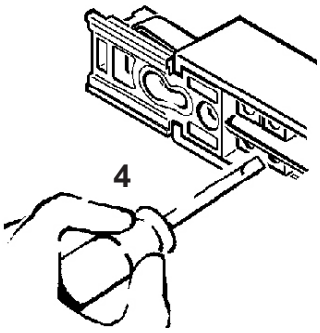

Ø (mm)	V
5 ÷ 7,8	M6x12
7,8 ÷ 9,8	M6x8
9,8 ÷ 11	M6x6

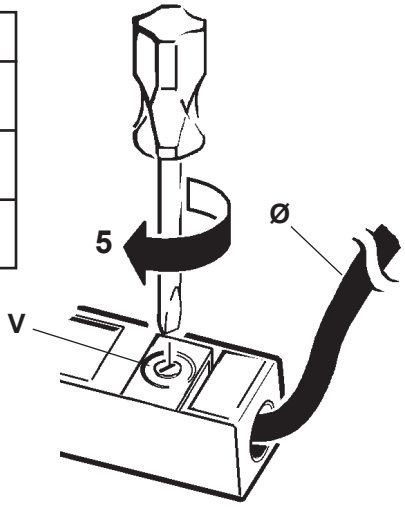

IT Utilizzare la vite "V" inclusa nella confezione in base al diametro del cavo come indicato in tabella.

EN Use the screws "V"included in the pack according to the cable diameter as shown in the table.

FR Utilisez la vis "V" incluse dans l'emballage selon le diamètre du câble comme indiqué dans le tableau.

DE Verwenden Sie die im Beipack befindliche Schraube "V" je nach Kabeldurchmesser, so wie auf der Tabelle veranschaulicht.

NL Gebruik de bijgeleverde schroef "V"op basis van de diameter van de kabel, zoals aangegeven in de tabel.

ES Utilice el tornillo"V", incluido en el embalaje, de acuerdo con el diámetro del cable y los valores de la tabla.

DA Brug den medfølgende skrue "V" alt efter ledningens diameter, som vist i tabellen.

NO Bruk skruene "V" som er inkludert i pakken avhengig av kabelstørrelsen, slik som vist på tabellen.

SV Använd skruven "V" som ingår i förpackningen, baserat på kabelns diameter som anges i tabellen.

RU Используйте винт "V", входящий в комплект, в зависимости от диаметра провода, как показано в таблице.

ZH 根据表中所列的电缆直径使用包装内的螺丝"V"。

AR استعمل البرغي "V" المتواجد داخل العلبة حسب قطر الكابل وكما هو مبين في الجدول.

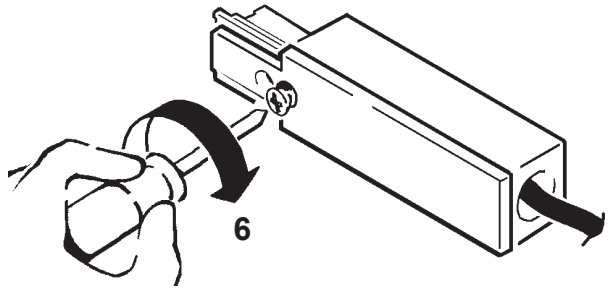

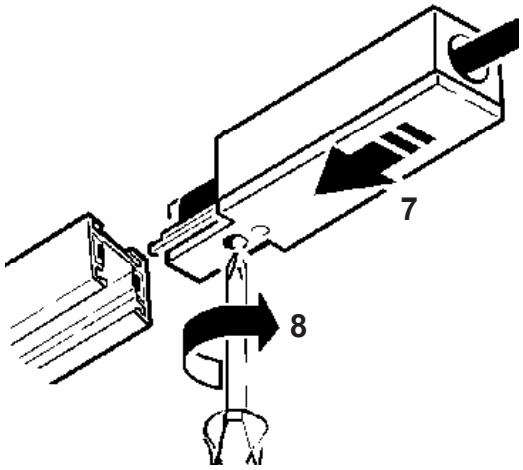

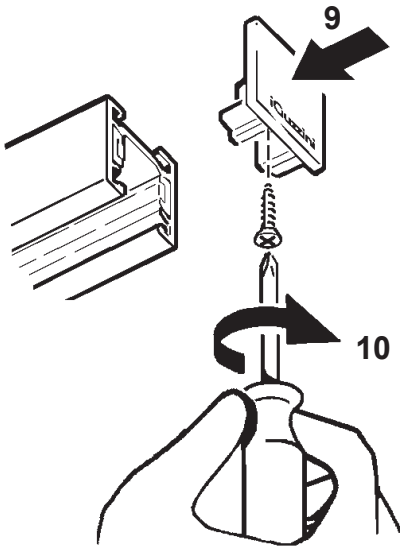

art. MZ64

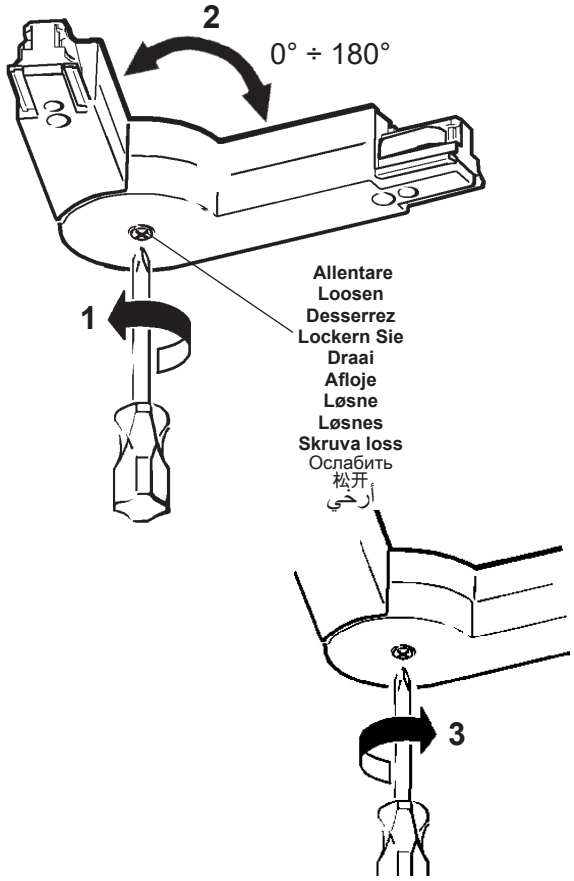

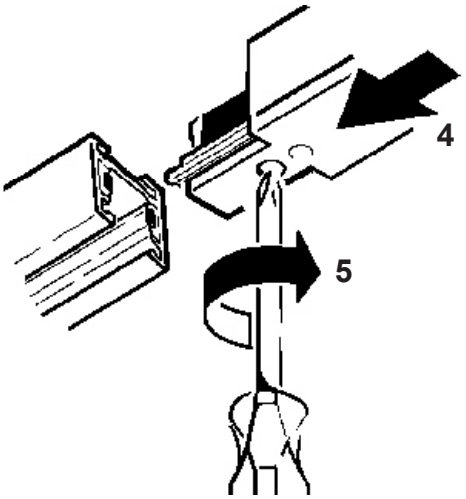

art. MZ63

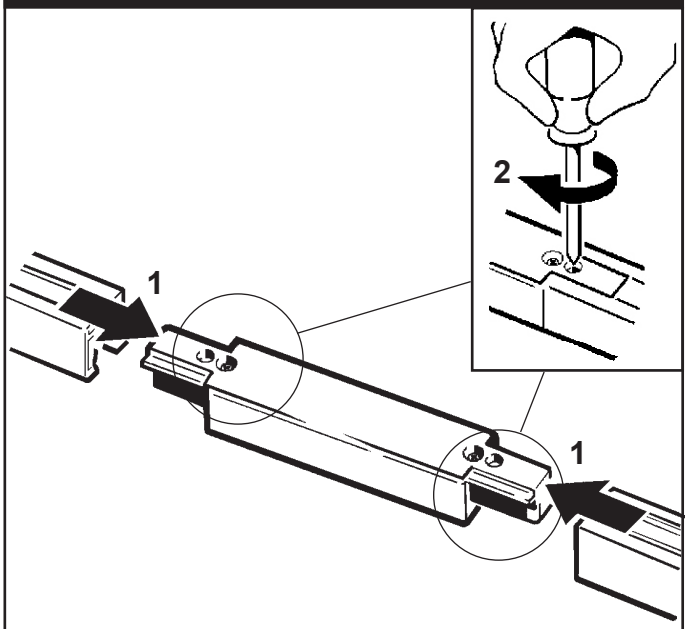

art. MZ66 - MZ67 - MZ99 - MZ98

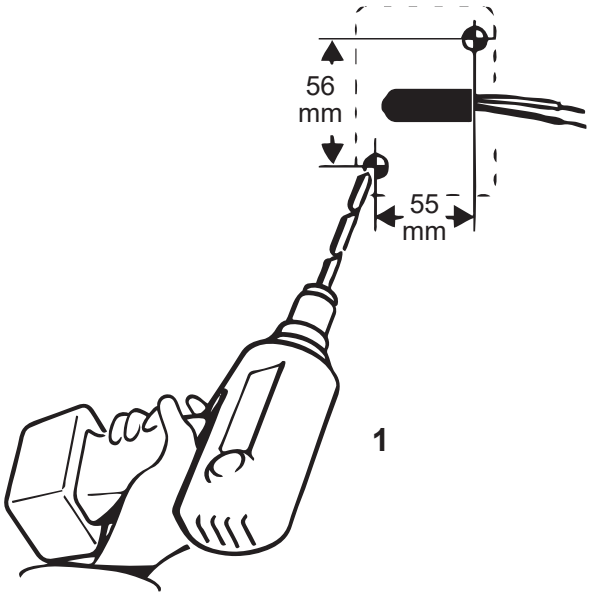

MAX
Ø 9
mm

30
mm

7 ÷ 8
mm

2

ALIMENTAZIONE
POWER SUPPLY
ALIMENTATION
EINSPEISUNG
STROOMVERZORGING
ALIMENTACION
STRØMFORSYNING
STRØMFORSYNING
ELFÖRSÖRJNING
ЭЛЕКТРОПИТАНИЕ
电源
مصدر التيار

3

art. MZ66-MZ67-MZ99

RED BLACK
+ -

art. MZ98

3 N 1 2

Ø 4
mm

4

MAX 40
mm

art. MZ66

6

5

20÷ 25
mm

5 ÷ 6
mm

(+/-)

(+/-)

art. MZ99

1

1

3

60
mm

6
mm

2

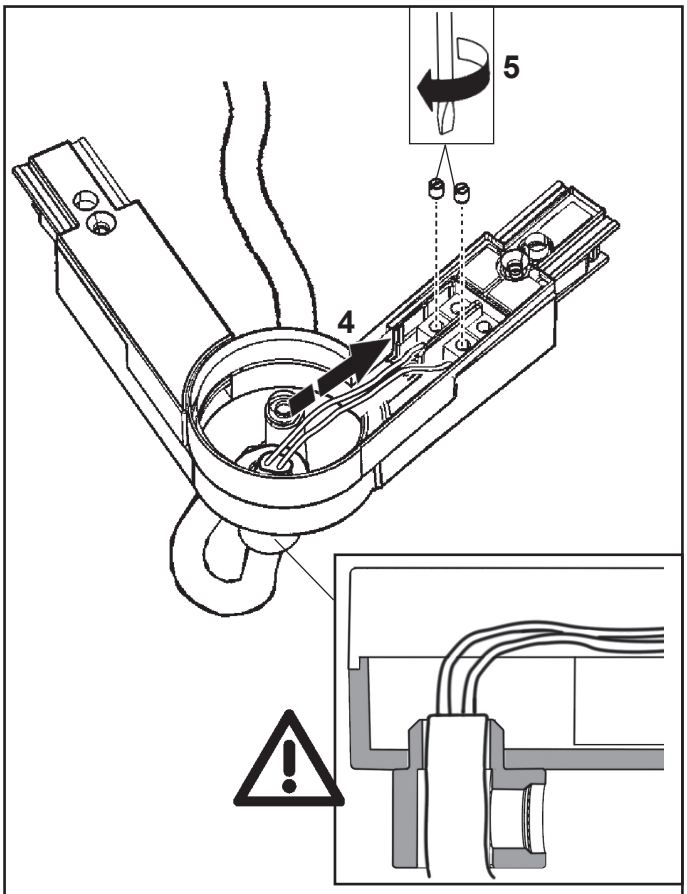
5
4

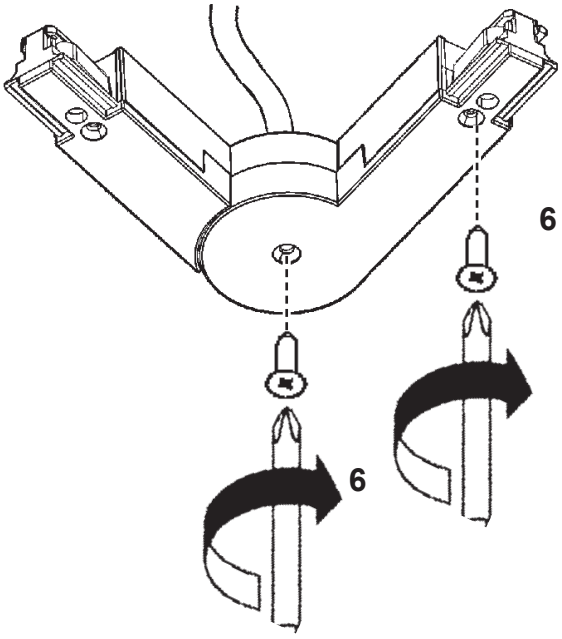
6
6

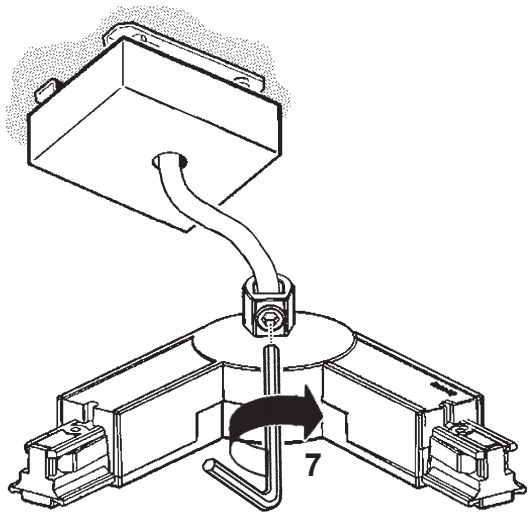
7

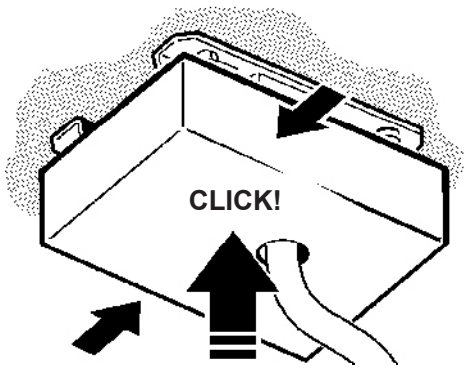
CLICK!

art. BE37

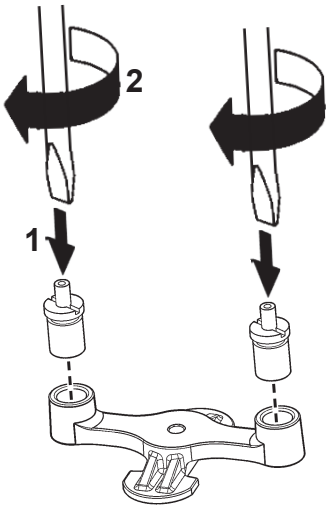
2
1

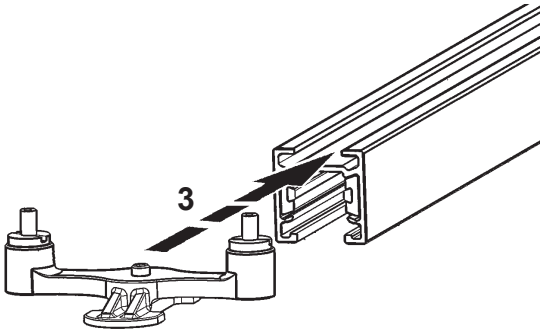
3

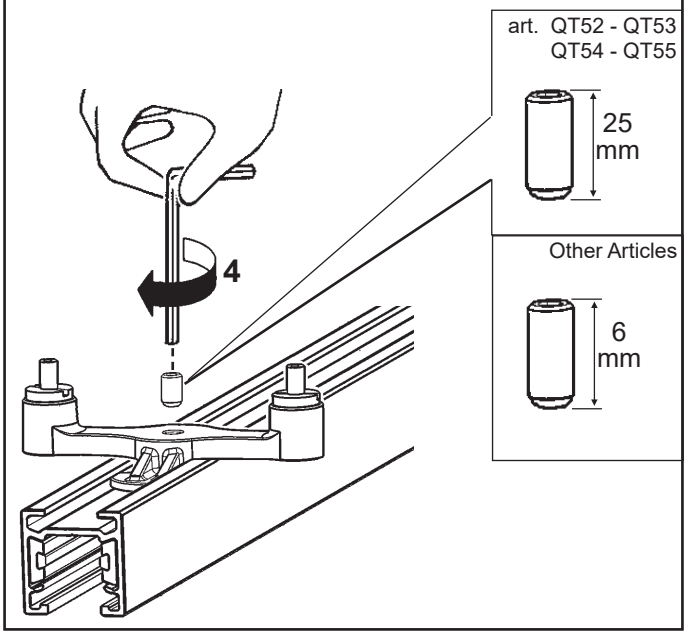
4
art. QT52 - QT53
QT54 - QT55
25
mm
Other Articles
6
mm

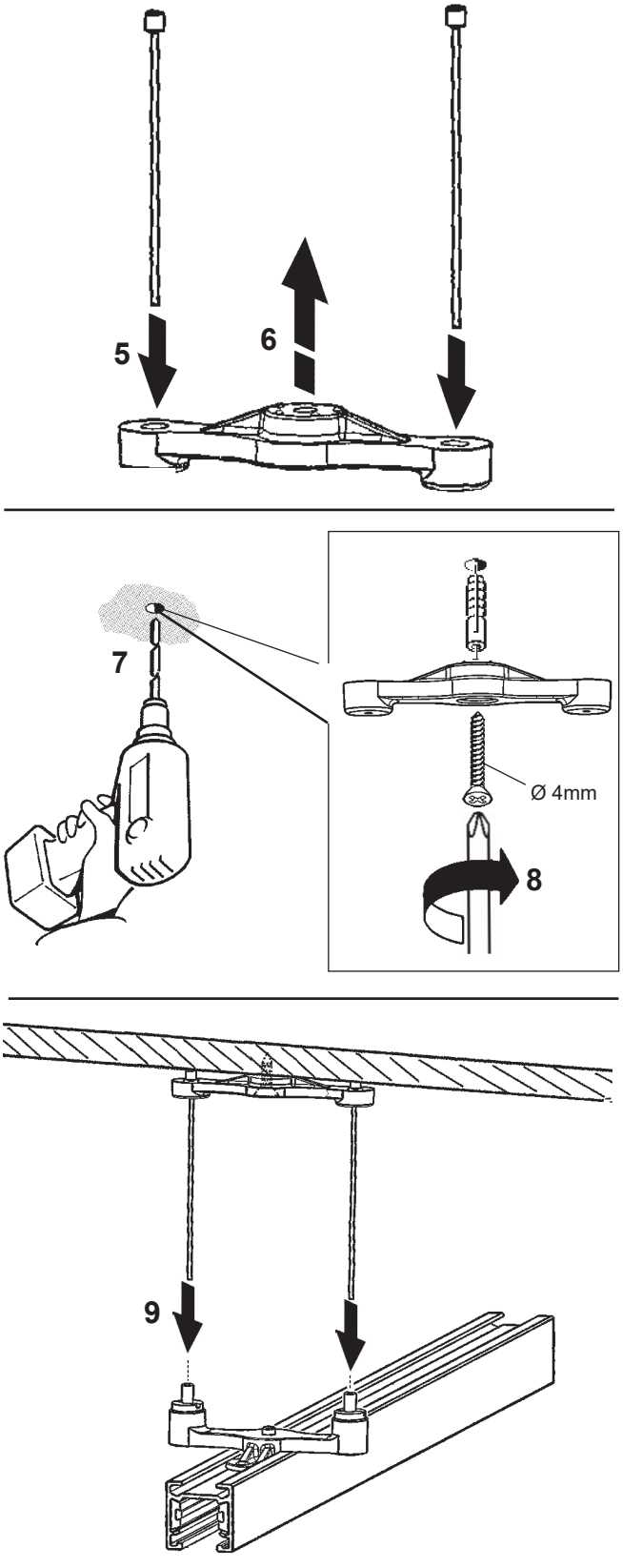

IT Consultare il foglio istruzioni del prodotto.
EN Refer to the product instruction sheet.
FR Veuillez consulter la notice d'instructions du produit.
DE Das Anweisungsblatt des Produkts zu Rate ziehen.
NL Raadpleeg het instructieblad van het product.
ES Consulte la hoja de instrucciones del producto.
DA Se produktvejledningen.
NO Se anvisningene for produktet.
SV Se produktens instruktionsblad.
RU Смотреть прилагающиейся инструкции к изделию
ZH 请参考产品说明书。
AR يرجى مراجعة ورقة التعليمات الخاصة بالمنتج.

art. MZ37
MZ80

Headquarters iGuzzini illuminazione spa
via Mariano Guzzini, 37 - 62019 Recanati Italy