2.510.275.01
IS14508/04

SPOT VIEW
LOW VOLTAGE

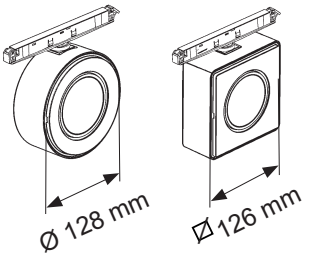

OPTIC	VERSION
SUPER SPOT	Ø 128 mm
	⧄126 mm
MEDIUM	Ø 128 mm
	⧄126 mm
FLOOD	Ø 128 mm
	⧄126 mm
WIDE FLOOD	Ø 128 mm
	⧄126 mm
WALL WASHER	Ø 128 mm
	⧄126 mm

IT Attenzione:
La sicurezza dell'apparecchio e' garantita solo con l'uso appropriato delle seguenti istruzioni; pertanto e' necessario conservarle.

EN Warning:
The safety of this fixture is guaranteed only if you comply with these instructions; remember to conserve in a safe place.

FR Attention:
La sécurité de l'appareil n'est garantie qu'en cas d'utilisation correcte des instructions suivantes; il faut par consequent les conserver.

DE Achtung:
Die sicherheit des gerätes wird nur durch sachgemässe befolgung nachstehender anweisungen gewährleistet; ihre aufbewahrung ist deshalb sehr wichtig.

NL Opgelet:
De veiligheid van di atoestel is slechts dan gegarandeerd als indien de volgende instructies strikt worden toegepast: daarom moet men ze ook bewaren.

ES Atencion:
La seguridad del aparato se garantiza solo cumpliendo cuidadosamente las siguientes instrucciones; por ello, es necesario conservarlas.

DA Bemærk:
Sikkerheden ved brug af armaturet kan kun garanteres, hvis disse anvisninger følges; sørg derfor for at gemme dem.

NO Advarsel:
Sikkerheten til dette apparatet garanteres kun hvis du overholder disse instruksjonene; husk å oppbevare dem på et trygt sted.

SV Observera:
Utrustningens säkerhet kan endast garanteras om dessa anvisningar respekteras i detalj. Spara därför dessa anvisningar för framtida konsultation.

RU Внимание:
Мы гарантируем безопасную эксплуатацию изделия только при соблюдении следующих инструкций; с этой целью необходимо сохранить данную брошюру.

ZH 警告:
为确保该装置安全，请遵守操作指示；并于安全场所放置。

AR تحذير :
لا يمكن ضمان سلامة هذا الجهاز إلا إذا التزمت بهذه التعليمات. يجب حفظها في مكان آمن.

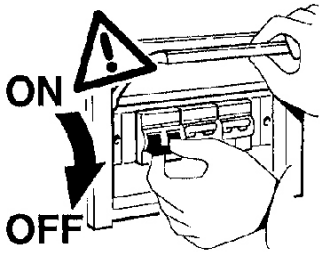

IT N.B.: Durante l'installazione del sistema rispettare scrupolosamente le norme impiantistiche vigenti.

EN N.B.: When installing the system, strictly comply with all regulations on installation in force.

FR N.B.: Lors de l'installation du système veuillez respecter rigoureusement les normes en vigueur en la matière.

DE N.B.: Beachten sie bei der installation des systems gewissenhaft die gültigen bestimmungen bezüglich der anlagentechnik.

NL N.B.: Bij het installeren van het systeem moet u de gelden de installatienormen strikt naleven.

ES N.B.: Durante la instalación del sistema respetar e scrupulosamente las normas de instalación vigentes.

DA N.B.: Under installation af systemet skal man nøje overholde de gældende regler for disse anlæg.

NO N.B.: Ved installasjon av systemet skal alle forskrifter om installasjon som gjelder følges strengt.

SV OBS. : Under installationen av systemet ska installationsföreskrifterna respekteras i detalj.

RU примечание: в процессе монтажа системы строго соблюдайте национальные действующие нормативы по электропроводке.

ZH 注意：在安装 系统时请谨守设备的安装规定。

AR ملاحظة: أثناء تركيب النظام يجب التقيد بحرص بالنظم السائدة المتعلّقة بالشبكة الكهربائية.

IT Il funzionamento dei prodotti è garantito solo con l'utilizzo di binari ed accessori iGuzzini

EN Correct product operation is only guaranteed if iGuzzini tracks and accessories are used.

FR Le fonctionnement des produits n'est garanti qu'en cas d'utilisation de rails et accessoires iGuzzini

DE Die Funktion der Produkte ist nur mit dem Einsatz von Schienen und Zubehör iGuzzini gewährleistet

NL De werking van de producten wordt alleen gegarandeerd bij het gebruik van iGuzzini rails en accessoires.

ES El funcionamiento de los productos se garantiza solamente si se utilizan raíles y accesorios iGuzzini.

DA Produktet er kun garanteret med brug af iGuzzini-skinner og -udstyr.

NO Produktenes korrekte drift garanteres bare ved bruk av spor og tilbehør fra iGuzzini

SV Produkternas funktion garanteras endast vid användning av spår och tillbehör från iGuzzini

RU Функционирование продуктов гарантировано только при использовании бинариев и аксессуаров iGuzzini

ZH 此产品的正常运行只有在使用IGUZZINI的轨道及配件的情况下才可以保证

AR يضمن عمل المنتجات فقط من خلال استعمال سكّة ومعدات من نوع iGuzzini

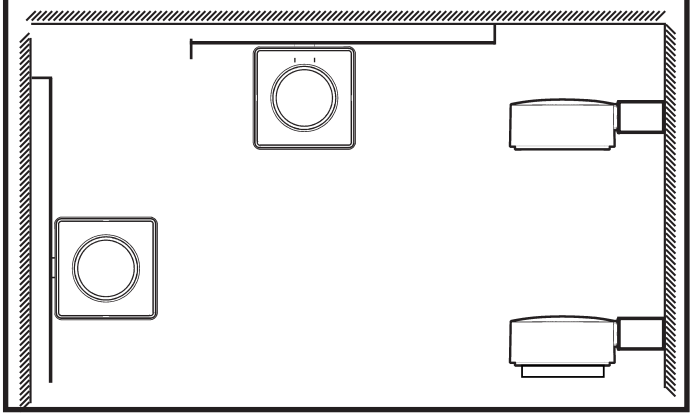

IT Per le posizioni di installazione, attenersi a quelle illustrate, eventualmente contattare la iGuzzini.

EN All installation positions must comply with those illustrated. In the event of any doubt, contact iGuzzini.

FR Pour les positions d'installation, se conformer aux positions illustrées ; contacter la société iGuzzini en cas de nécessité.

DE Für die Einbaupositionen die Abbildungen beachten. Eventuell iGuzzini kontaktieren.

NL Houd u voor de installatieposities aan degene die zijn weergegeven. Neem eventueel contact op met iGuzzini.

ES Respetar las posiciones de instalación ilustradas y, en caso de duda, contactar con iGuzzini.

DA For installationspositioner skal man holde sig til de viste, og eventuelt kontakte iGuzzini.

NO For installasjonsplasseringene henviser vi til illustrasjonene, eller ta eventuelt kontakt med iGuzzini.

SV Följ de angivna positionerna för installationen. Kontakta vid behov iGuzzini.

RU При выборе положения для монтажа следует обратиться к проиллюстрированным либо обратиться в компанию iGuzzini.

ZH 安装位置请参考图示，必要时也可联系iGuzzini.

AR في ما يتعلق بأوضاع التركيب، التزم بما هو موضح ومحدّد، إذا دعت الضرورة اتصل ب iGuzzini

PRODUCT TYPE	ADAPTER	TRACKS V= 48V ± 2V				
A B	✕		ART. Q618 Q619 Q620 Q621		OK	LOW VOLTAGE TRACK
A B	✕		ART. Q614 Q615 Q616 Q617		OK	LOW VOLTAGE TRACK
A B	✕	12V	ART. 6065 6066 6067 6068	OLD	NO	LOW VOLTAGE TRACK
A B	✕		ART. QT52 QT53 QT54 QT55		OK	LOW VOLTAGE TRACK
A B	PB61		ART. QY65 QY66 QY67 QY68		OK	SUPERRAIL
A B	PB61		ART. QY69 QY70 QY71 QY72		OK	SUPERRAIL
A B	PB61		ART. QY73 QY74 QY75 QY76		OK	SUPERRAIL
A B	PB61		ART. QY77 QY78 QY79 QY80		OK	SUPERRAIL

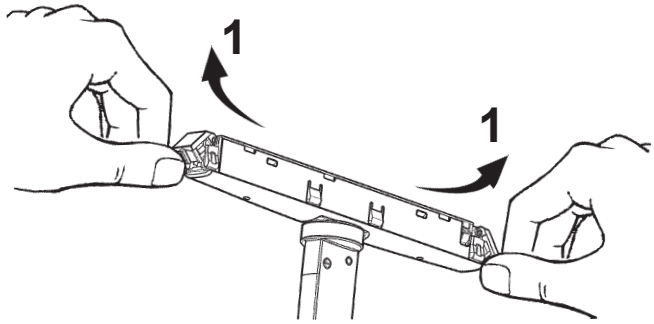

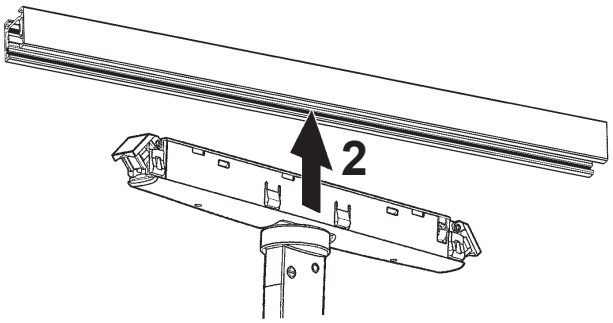

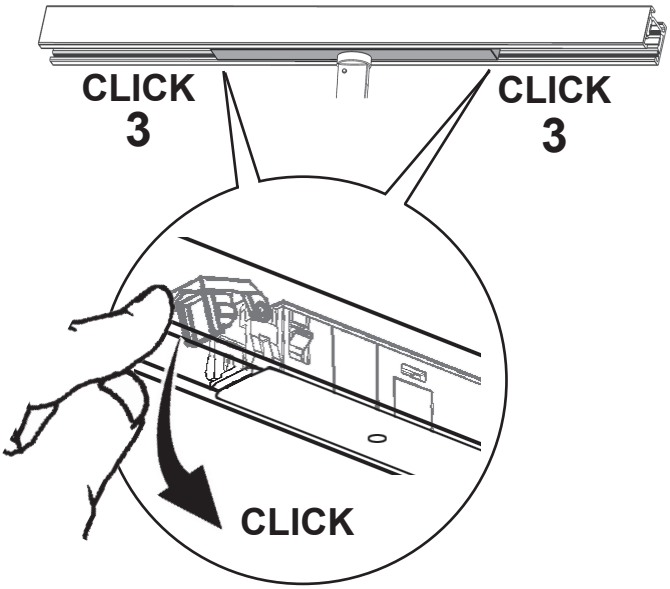

CHANGE POSITION

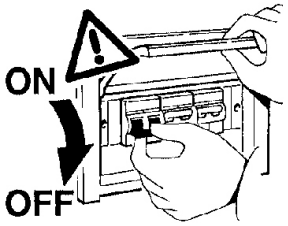

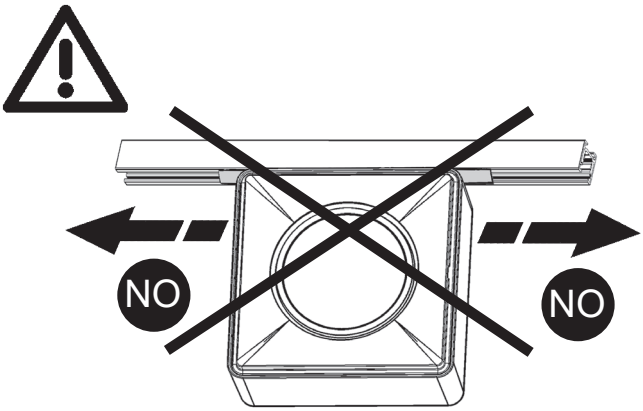

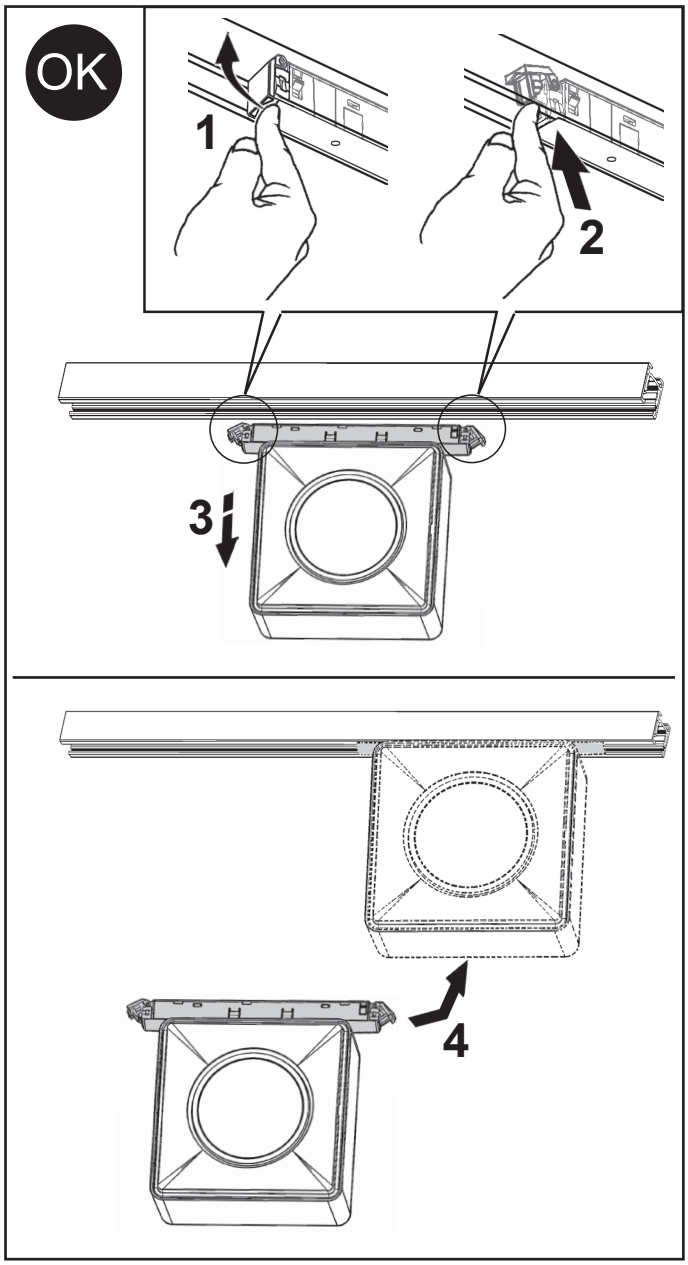

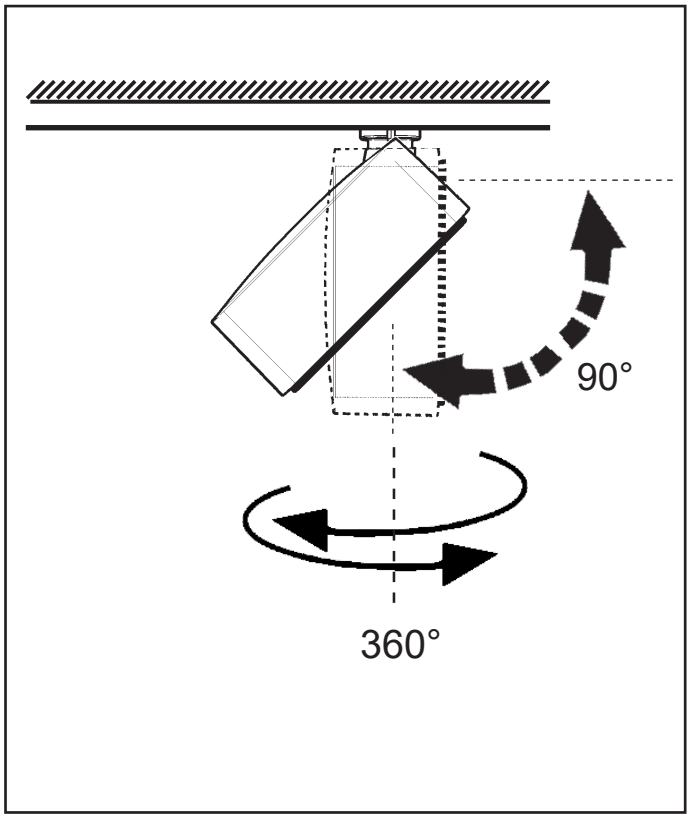

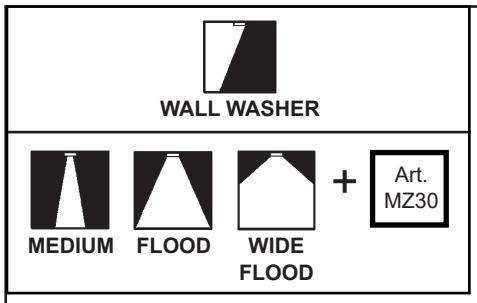

L [m]	X max [m]	h [m]
1	1	2,7

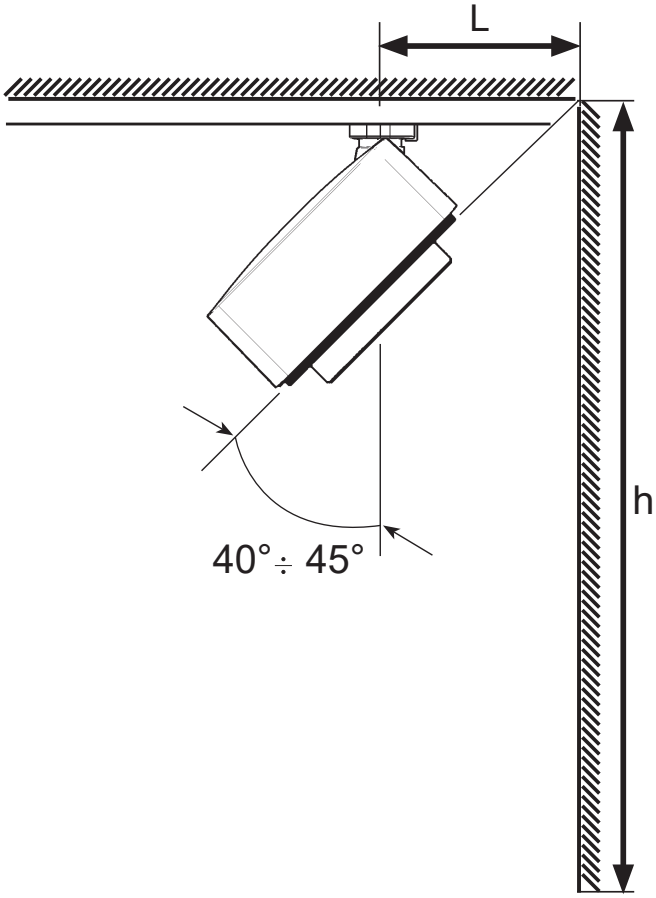

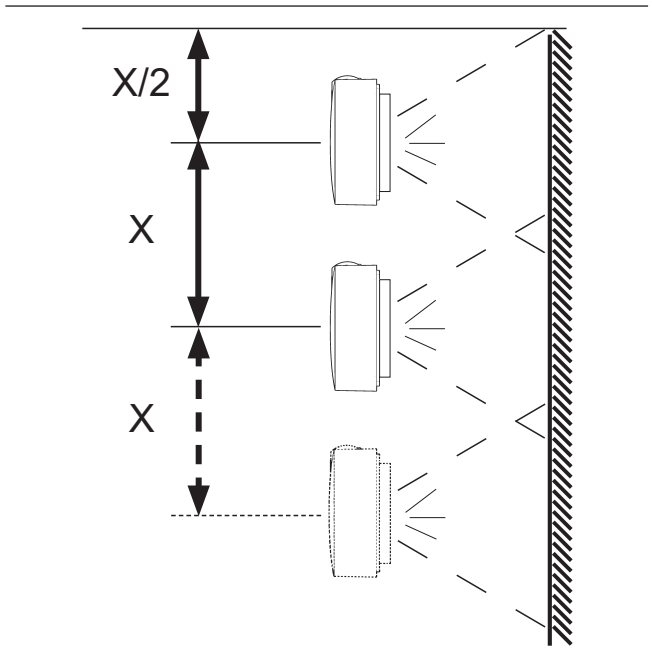

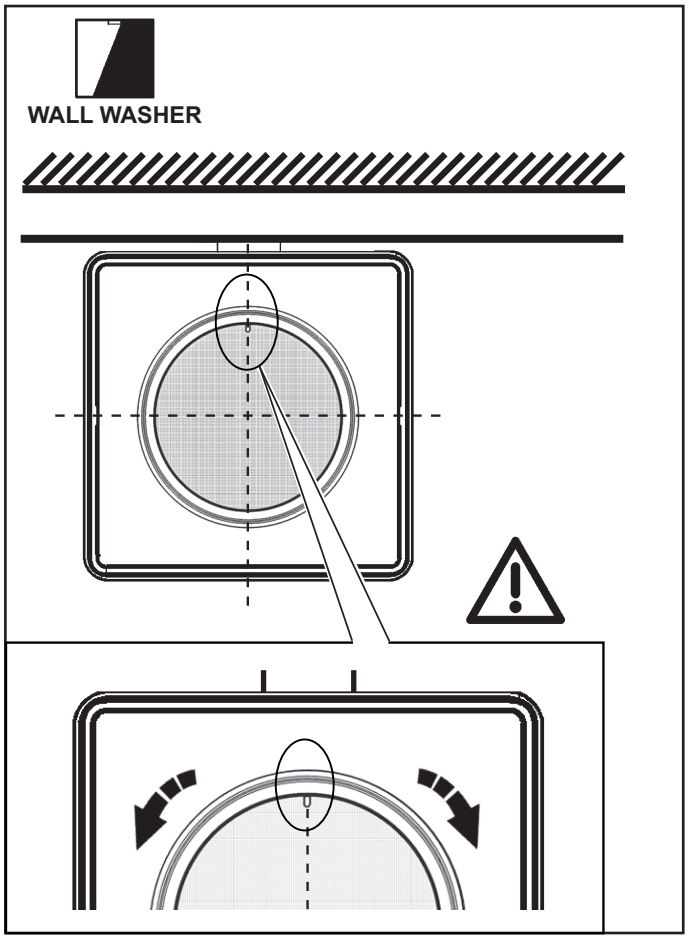

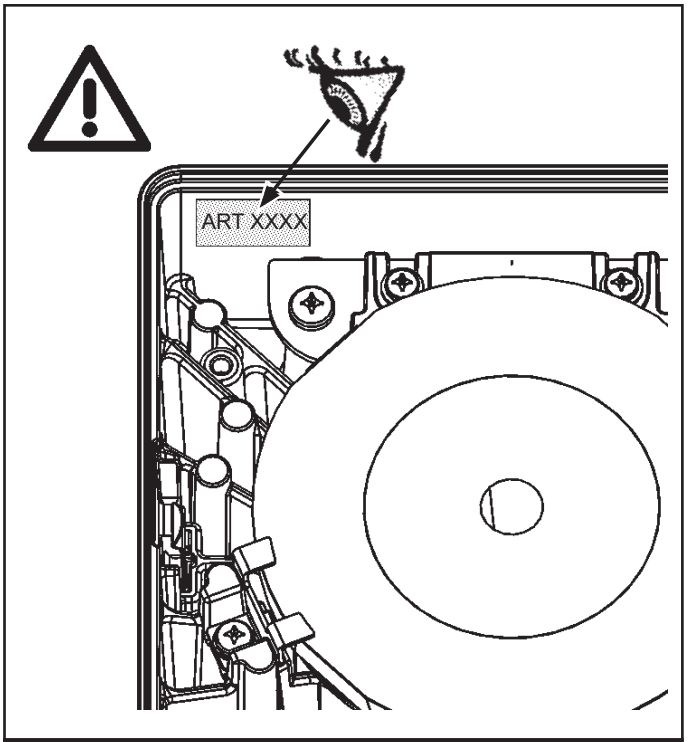

+ Art.

IT Si consiglia l'utilizzo di questo accessorio solo in abbinamento con l'accessorio SOFT LENS.

EN We recommend using this accessory only in combination with the SOFT LENS accessory

FR Il est conseillé de n'utiliser cet accessoire qu'en combinaison avec l'accessoire SOFT LENS.

DE Wir empfehlen, dieses Zubehör nur in Verbindung mit dem Zubehör SOFT LENS zu verwenden

NL We raden u aan dit accessoire alleen te gebruiken in combinatie met het accessoire SOFT LENS.

ES Se recomienda el uso de este accesorio sólo en combinación con el accesorio SOFT LENS.

DA Det tilrådes at bruge denne accessorie udelukkende sammen med udstyre SOFT LENS.

NO Det anbefaler å bruke dette tilbehøret kun sammen med SOFT LENS-tilbehøret

SV Det rekommenderas att endast använda detta tillbehör tillsammans med tillbehöret SOFT LENS.

RU ВНИМАНИЕ: ЧТОБЫ РАЗБЛОКИРОВАТЬ ПРОДУКТ, МАКС. 2 ОБОРОТА КЛЮЧА

ZH 我们建议此配件仅与 SOFT LENS 配件配套使用

AR ننصح باستخدام هذا الملحق فقط بالاقتران مع الملحق SOFT LENS

ART.		Soft lens art. MZ24	art. MY34	art. MZ20	+	art. MZ18	art. MZ16
⌀ 126 mm	QN66-QN86-190B 191B-192B	✗	✓	✓		✓	✓
	QN67-QN87-194B 195B-196B	✓					
	QN68-QN88-198B 199B-200B						
	QN69-QN89-202B 203B-204B						
Ø 128 mm	QN70-QN90-206B 207B-208B	✗	✗	✗		✗	
	QN71-QN91-193B	✗	✓	✓		✓	
	QN72-QN92-197B QN73-QN93-201B QN74-QN94-205B	✓					
	QN75-QN95-209B	✗	✗	✗		✗	

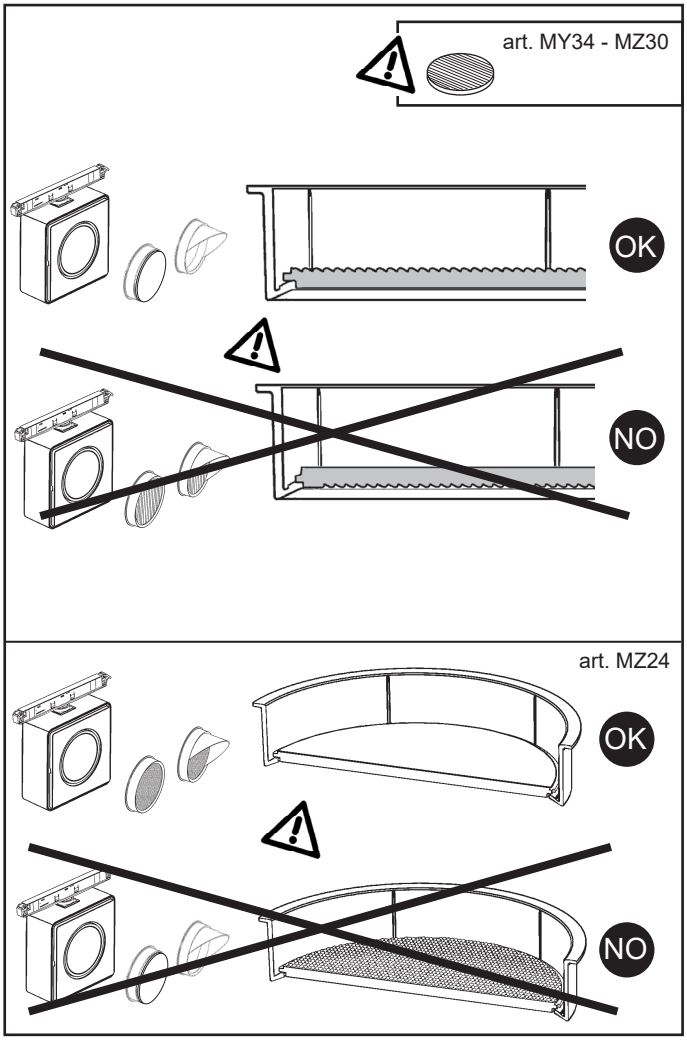

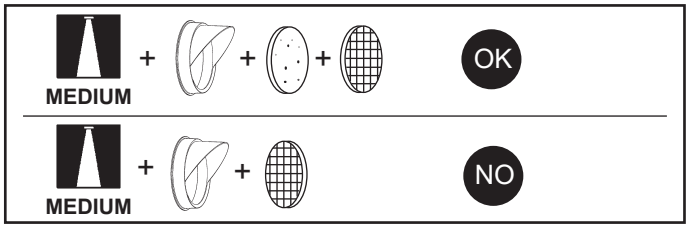

ART.		
	n°2 MAX	n°1 MAX

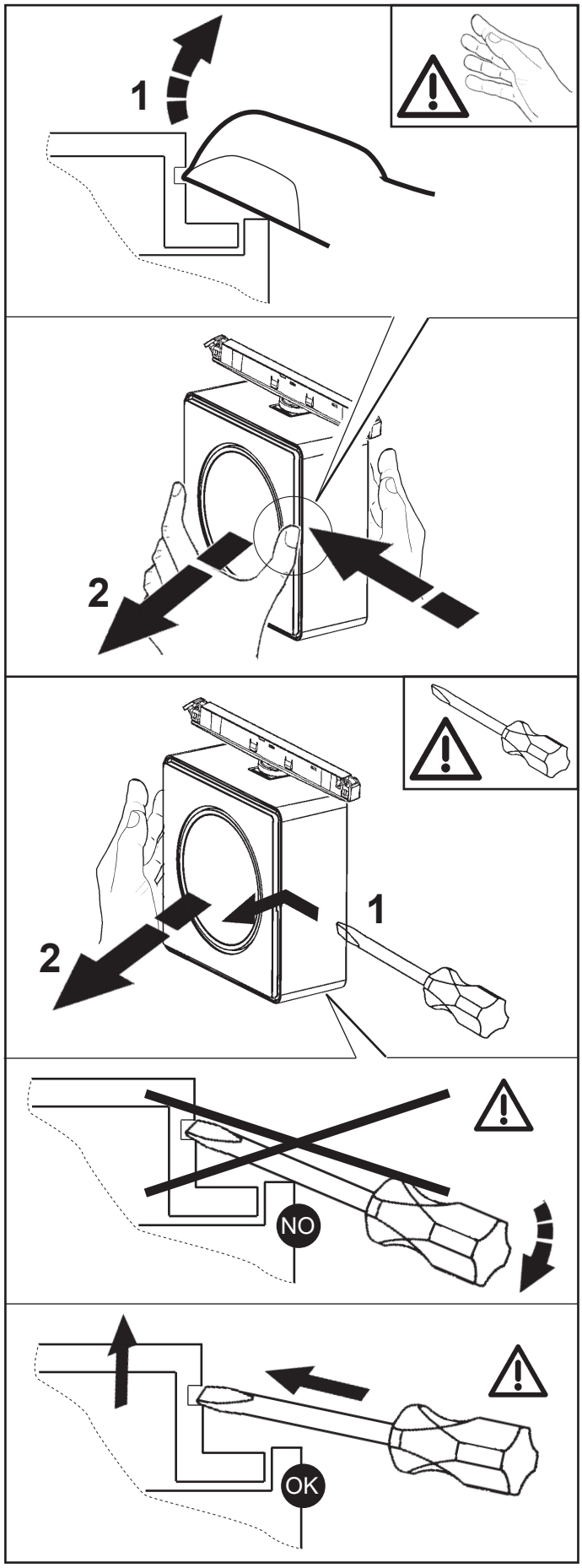

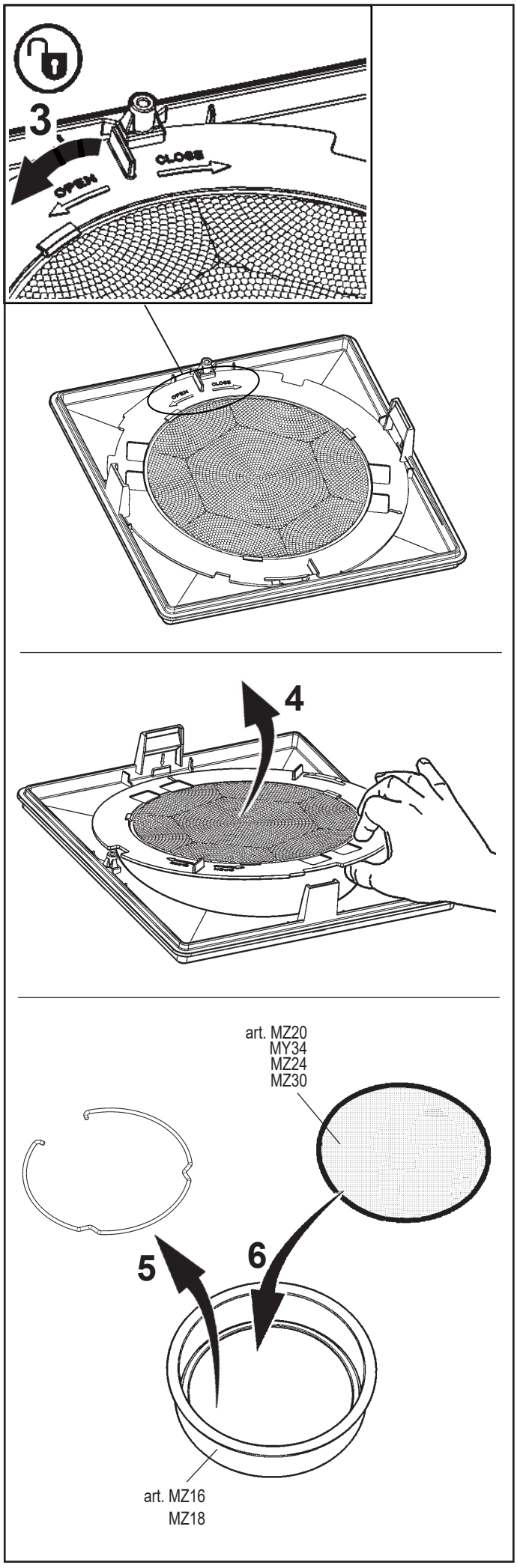

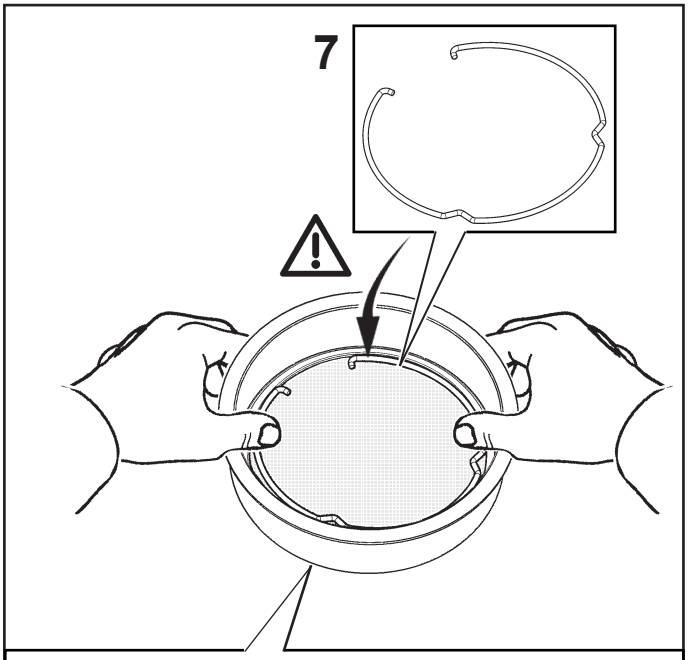
7

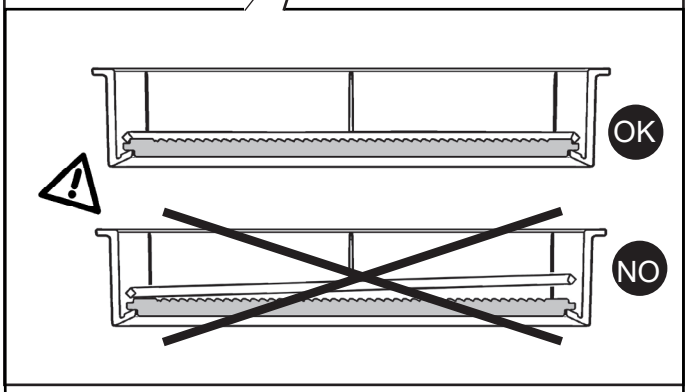
OK
NO

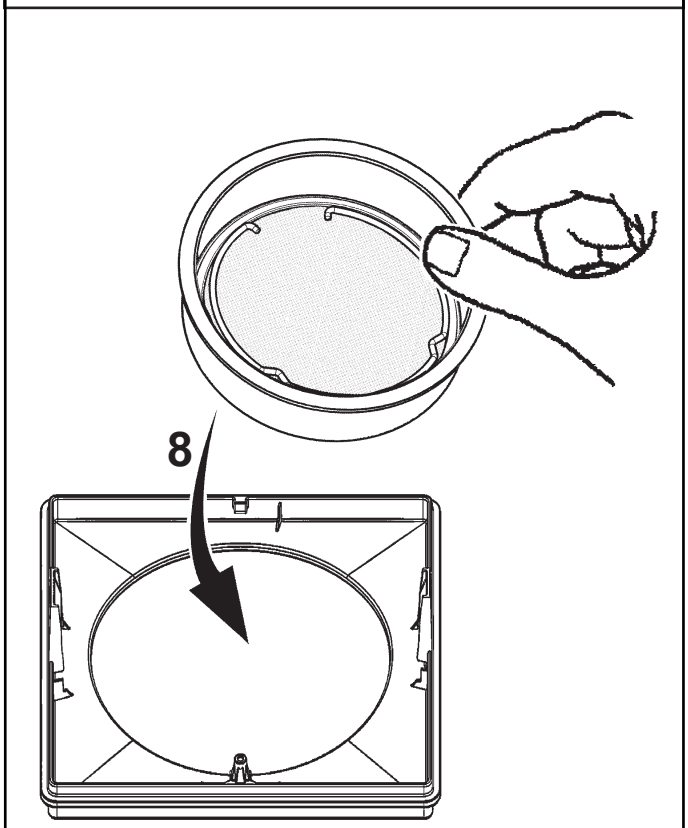
8

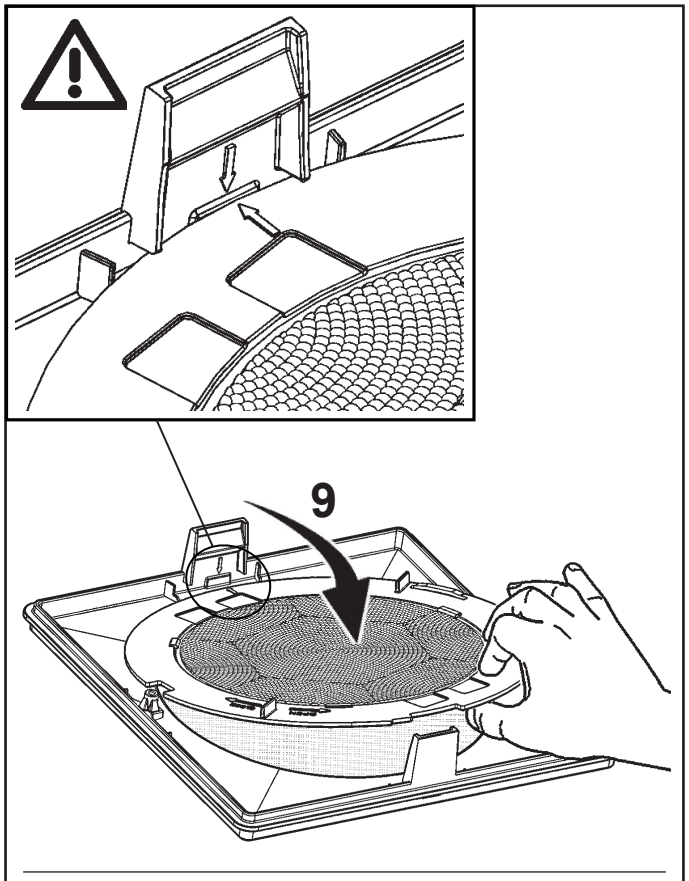
9

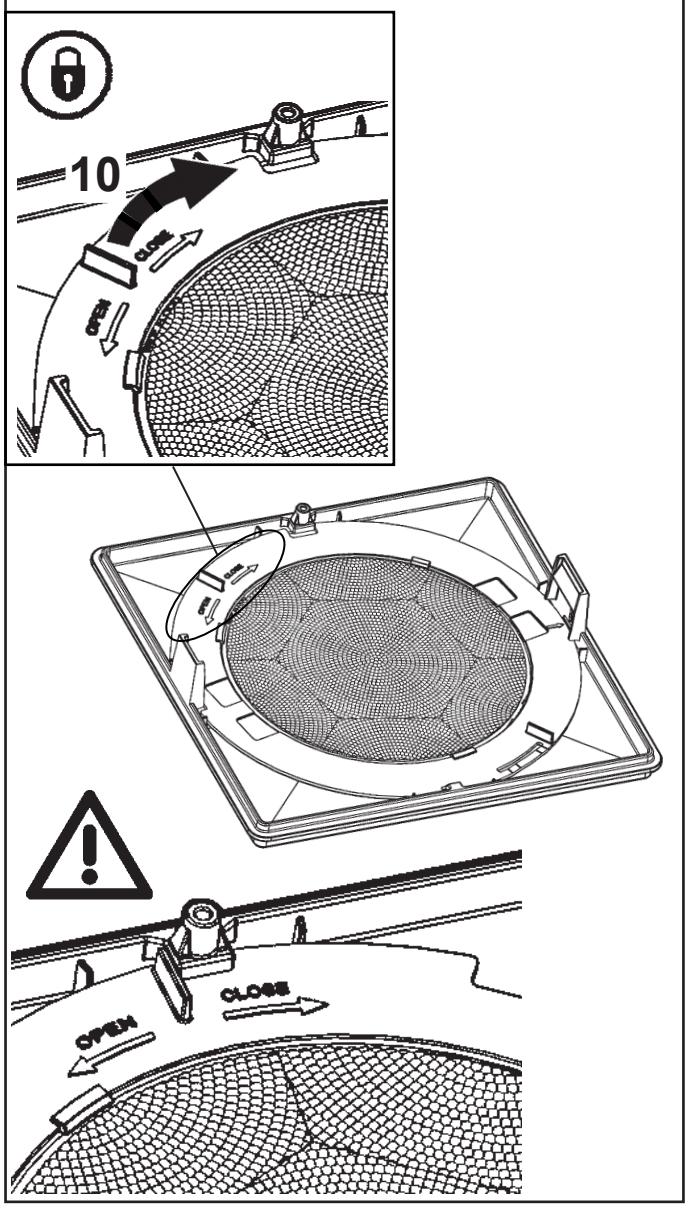
10
CLOSE
OPEN
CLOSE
OPEN

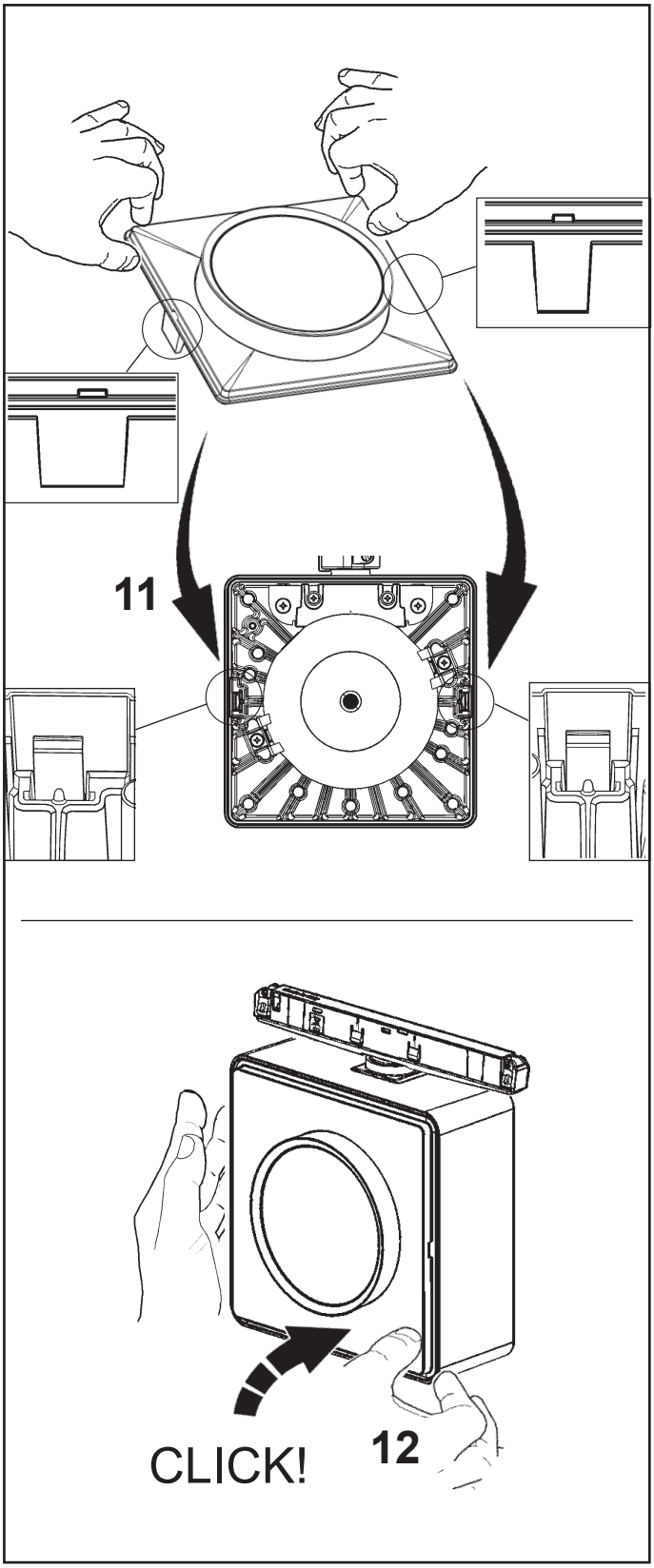

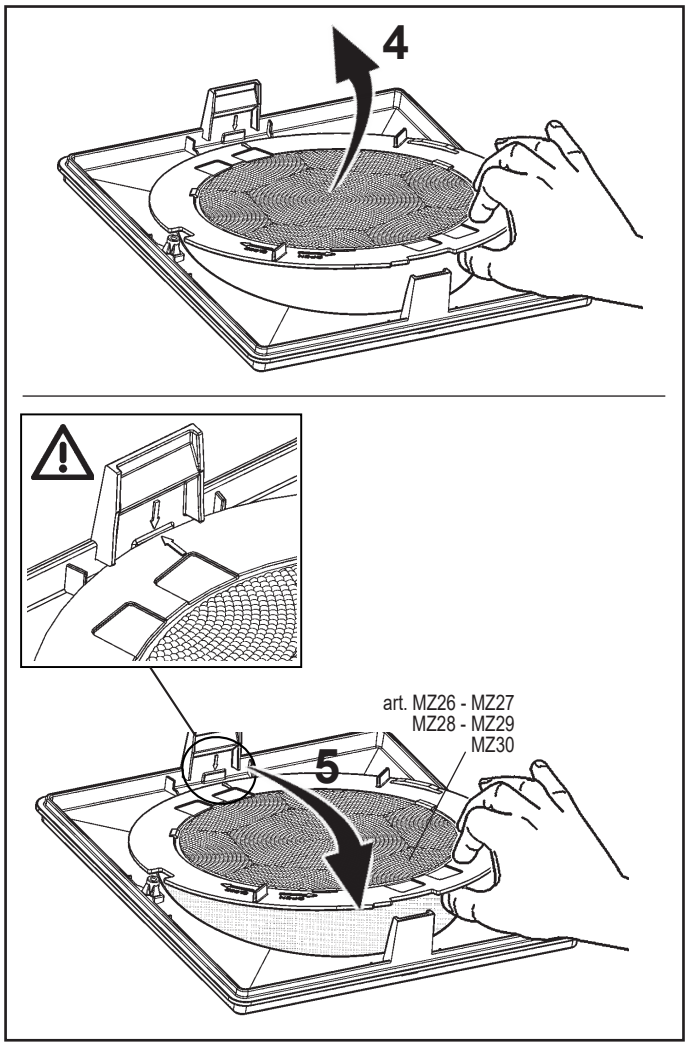

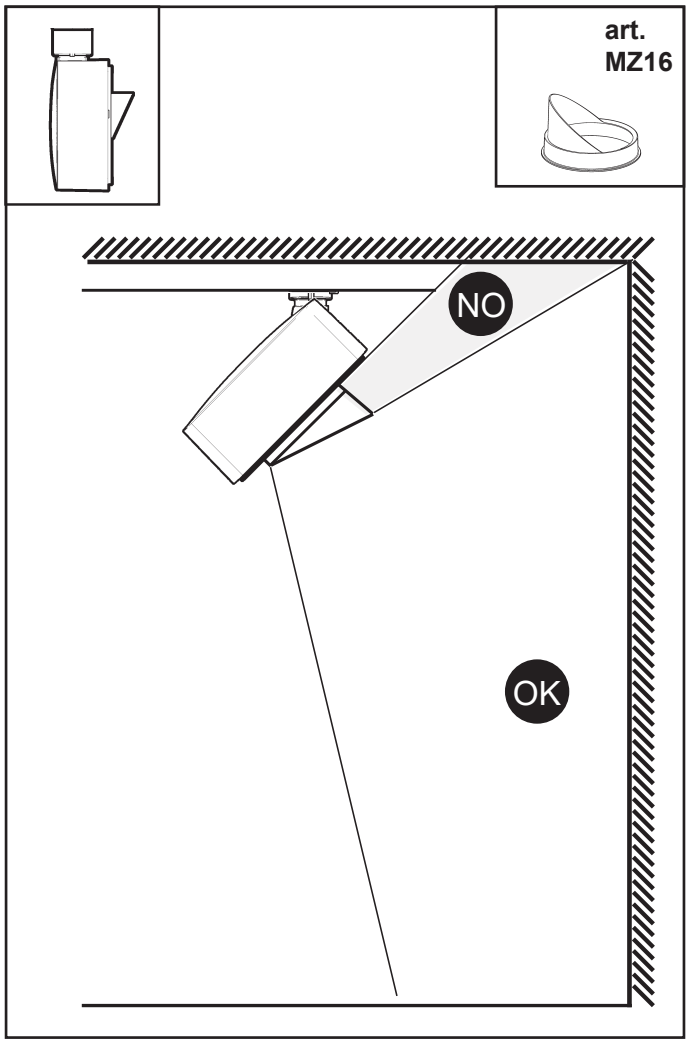

ART.	Opti Beam Refractor					
	Super Spot	Medium	Flood	Wide Flood	Oval	Wall washer
Ø 128 mm ⌀126 mm	/	MZ26	MZ27	MZ28	MZ29	MZ30 + (MZ18 / MZ16)

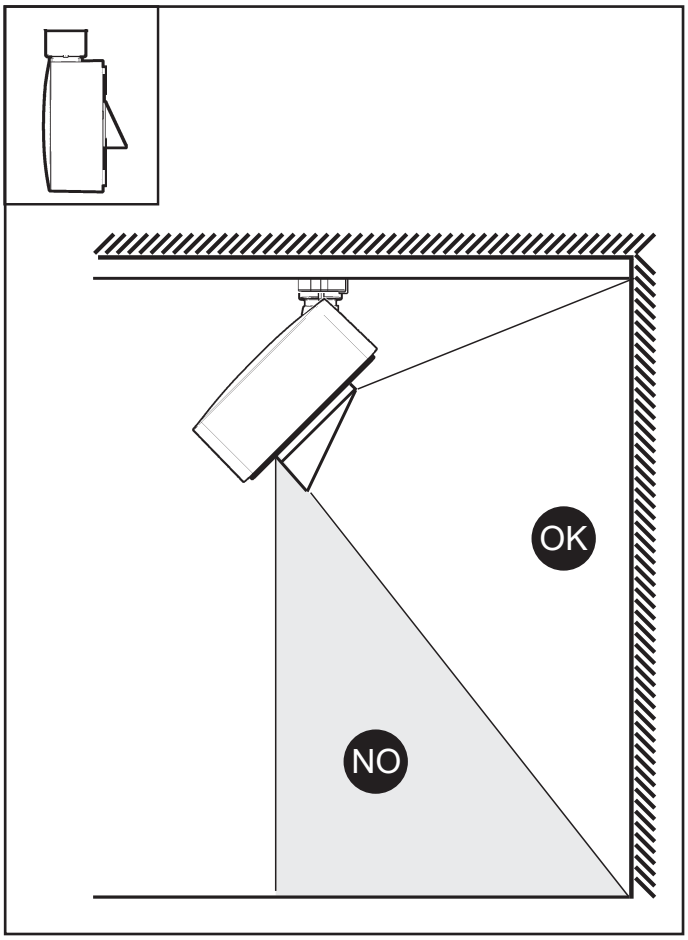

IT	N.B.: Per la sostituzione del LED contattare l'azienda iGuzzini.
EN	N.B.: For information on LED replacement please contact iGuzzini.
FR	N.B.: Pour procéder au remplacement de la LED, adressez-vous à la société iGuzzini.
DE	N.B.: Bezüglich des Austausches der LED kontaktieren Sie bitte die Firma iGuzzini.
NL	N.B.: Voor het vervangen van de LED neemt u contact op met het bedrijf iGuzzini.
ES	NOTA: Para sustituir el LED llame a la empresa iGuzzini.
DA	N.B.: For udskiftning af lysdioden, skal man kontakte iGuzzini.
NO	N.B.: For informasjon om skifte av LED, vennligst ta kontakt med iGuzzini.
SV	OBS! För byte av lysdioden, kontakta företaget iGuzzini.
RU	ПРИМЕЧАНИЕ: Для замены СИДов обращайтесь в компанию iGuzzini.
ZH	注意：如需LED更换的信息，请联系iGuzzini
AR	تنبيه: لاستبدال الضوء LED اتصل بشركة iGuzzini

Carico dali / dali load Charge dali (Courant maxi admissible) Dali-last Dali vermogen Carga dali Dali strømstyrke Belastning for "dali" Dali-belastning Макс. Ток системы dali с регуляцией интенсивности света DALI 智能调光系统允许的最大电流量 شحنة DALI/ جمل DALI	Indirizzi dali Dali addresses Adresses dali Dali-adressen Dali adressen Direcciones dali Dali adresser Adresser til "dali" Dali-adresser Логические адреса системы dali DALI智能调光系统计算机指定 控制参数 عناوين DALI
1 (2 mA)	1

Bluetooth version

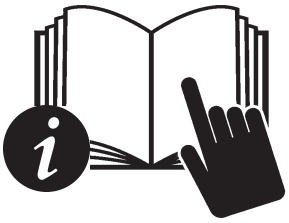

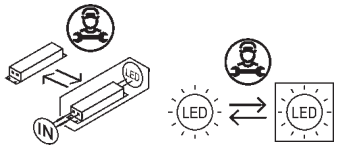

Headquarters iGuzzini illuminazione spa
via Mariano Guzzini, 37 - 62019 Recanati Italy

2.510.323.00
IS19279/00

iGuzzini

(CASAMBI)

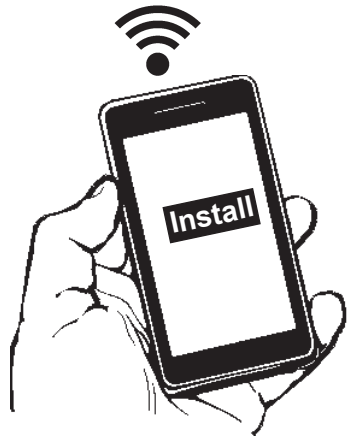

App
"CASAMBI"

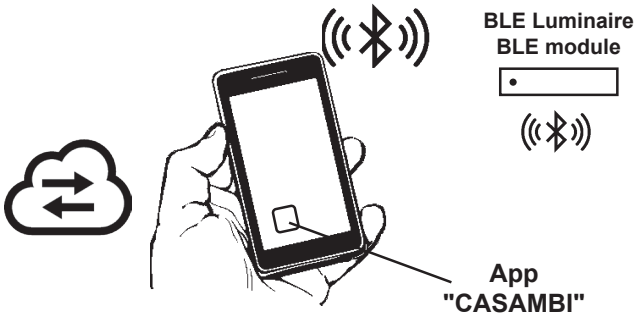

IT La iGuzzini si esime da ogni responsabilità per eventuali incompatibilità dei dispositivi dovute alle modifiche e agli aggiornamenti apportati dalla CASAMBI sulle proprie app.

EN iGuzzini accepts no liability whatsoever for the eventual incompatibility of devices caused by changes or updates made by CASAMBI to its apps.

FR iGuzzini décline toute responsabilité en cas d'incompatibilité des dispositifs due aux modifications et aux mises à jour qu'elle aura effectuées CASAMBI sur ses applications.

DE iGuzzini übernimmt keine Haftung für die eventuelle Inkompatibilität von Geräten im Zuge von Änderungen und Aktualisierungen durch CASAMBI an seinen Apps.

NL iGuzzini acht zich niet aansprakelijk voor de eventuele incompatibiliteit tussen de apparaten wegens wijzigen en updates die CASAMBI aan haar apps heeft verricht.

ES iGuzzini se exime de toda responsabilidad por incompatibilidad de los dispositivos debida a las modificaciones y las actualizaciones realizadas por CASAMBI a sus aplicaciones.

DA iGuzzini fraskriver sig ethvert ansvar for anordningernes eventuelle inkompatibilitet, som skyldes de modifikationer og opdateringer CASAMBI måtte udføre på sine app.

NO IGuzzini fritar seg fra ethvert ansvar for enhver inkompatibilitet av enhetene på grunn av endringene og oppdateringene som er gjort av CASAMBI på appene sine.

SV Företaget iGuzzini avsäger sig alla ansvarsskyldigheter för eventuella inkompatibiliteter för anordningarna, orsakade av uppdateringar som CASAMBI gjort på sina appar.

RU Компания iGuzzini снимает с себя ответственность любого рода за возможную несовместимость устройств из-за изменений и обновлений, внесенных CASAMBI в свои приложения.

ZH 对于iGuzzini在其App应用程序上进行的更改和更新而导致的设备不兼容，CASAMBI不承担任何责任.

DIRECT AND MESH OPERATION

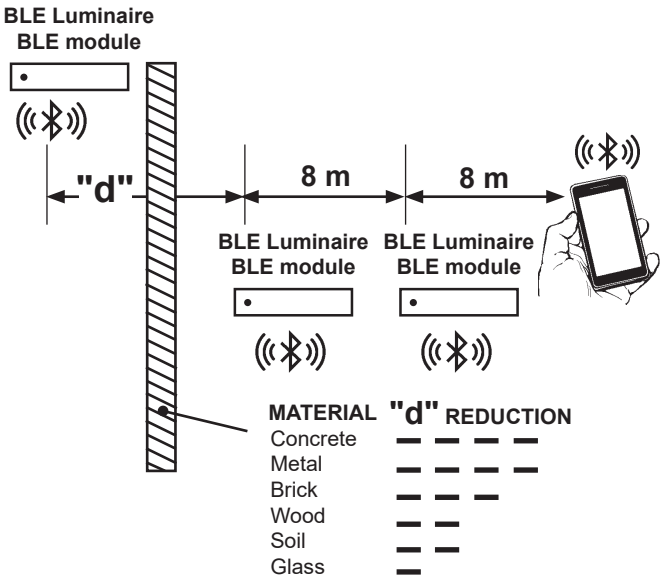

IT La distanza massima dipende anche dalla disposizione nello spazio e dalla presenza di altri segnali wireless. Si raccomanda di verificare l'affidabilità della comunicazione nella posizione di installazione effettiva mediante un semplice mock-up.

EN The maximum distance is influenced also by the space layout and the presence of other wireless signals. It's recommended to test the reliability of the communication at the actual installation site with a simple mock-up.

FR La distance maximale dépend aussi de la disposition de l'espace et de la présence d'autres signaux sans fil. Il est recommandé de s'assurer de la fiabilité de la communication dans la position réelle d'installation avec un simple Cellule Tèmoin.

DE Die maximale Entfernung hängt auch von der Raumaufteilung und dem Vorhandensein anderer Wireless-Signale ab. Wir empfehlen, die Zuverlässigkeit der Übertragung am tatsächlichen Installationsort mithilfe eines einfachen Mock-up zu testen.

NL De maximumafstand hangt ook af van de ruimte en of andere draadloze signalen aanwezig zijn. Het wordt aanbevolen om de betrouwbaarheid van d communicatie op de daadwerkelijke installatieplek aan de hand van een eenvoudig mock-up.

ES La distancia máxima también depende de la distribución del espacio y de la presencia de otras señales inalámbricas. Se recomienda comprobar la fiabilidad de la comunicación en el punto de instalación real utilizando un simple mock-up.

DA Den maksimale afstand afhænger også af omgivelsernes indretning og af andre tilstedeværende trådløse signaler. Det er vigtigt at kontrollere forbindelsens pålidelighed på det reelle installationssted vha. en enkelt mock-up.

NO Maksimumavstanden påvirkes også av plasslayouten og forekomsten av andre trådløse signaler. Vi anbefaler at du tester påliteligheten til kommunikasjonen på det aktuelle installasjonsstedet med en enkel mock-up.

SV Det maximala avståndet beror också på utrymmets layout och på om det förekommer andra trådlösa signaler. Vi rekommenderar att man testar kommunikationens tillförlitlighet på den faktiska installationsplatsen med hjälp av en enkel mock-up.

RU Максимальное расстояние зависит также от расположения помещения и наличия других беспроводных сигналов. Рекомендуется проверять надежность связи в месте установки при помощи простой Мокап.

ZH 最大距离还受到空间布局和其他无线信号的影响。因此我们建议在实际安装现场先用简单的模型测试通信的可靠性。

IT Il fabbricante/importatore, iGuzzini Illuminazione, dichiara che i prodotti BLE sono conformi alla direttiva 2014/53/UE. Il testo completo della dichiarazione di conformità UE è disponibile al seguente indirizzo Internet: http://www.iguzzini.com.

EN The manufacturer/importer, iGuzzini Illuminazione, hereby declares that its BLE products comply with EU regulation 2014/53/UE.
The complete EU Declaration of Conformity is available at the following internet address: http://www.iguzzini.com.

FR Le fabricant/l'importateur, iGuzzini Illuminazione, déclare que les produits BLE sont conformes à la directive 2014/53/UE. Le texte intégral de la déclaration de conformité UE est disponible à l'adresse Internet http://www.iguzzini.com.

DE Der Hersteller/Importeur iGuzzini Illuminazione erklärt, dass die Produkte BLE der Richtlinie 2014/53/EU entsprechen. Der vollständige Wortlaut der
EU-Konformitätserklärung kann unter http://www.iguzzini.com eingesehen werden.

NL De fabrikant/importeur iGuzzini Illuminazione verklaart dat de producten BLE overeenstemmen met de richtlijn 2014/53/EU. De volledige tekst van de EU-verklaring van overeenstemming is verkrijgbaar op het volgende internetadres: http://www.iguzzini.com

ES El fabricante/importador, iGuzzini Illuminazione, declara que los productos BLE son conformes con la directiva 2014/53/UE.
El texto completo de la declaración de conformidad UE se puede consultar en la siguiente dirección de Internet: http://www.iguzzini.com.

DA Fabrikanten /importøren, iGuzzini Illuminazione (iGuzzini Belysning) erklærer, at BLE-produkterne stemmer overens med direktiv 2014/53/EU. EU-overensstemmelseserklæringens fulde tekst står til rådighed på den følgende Internetadresse: http://www.iguzzini.com

NO Produsenten/importøren, iGuzzini Illuminazione, erklærer at produktene BLE er i samsvar med direktivet 2014/53/EU. Den fullstendige teksten til samsvarserklæringen er tilgengelig på følgende internettadresse: http://www.iguzzini.com

SV Tillverkaren/importören, iGuzzini Illuminazione, försäkrar att nedanstående BLE-produkter är överensstämmande med direktiv 2014/53/EU.
Den fullständiga texten i EU-försäkran om överensstämmelse finns tillgänglig på följande Internetadress : http://www.iguzzini.com

RU Изготовитель/импортер iGuzzini Illuminazione заявляет, что изделия BLE отвечают требованиям директивы 2014/53/UE. С полным текстом Декларации соответствия ЕС можно ознакомиться по следующему адресу в Интернете: http://www.iguzzini.com

ZH 制造商/进口商iGuzzini Illuminazione照明公司声明产品BLE符合指令2014/53/UE的要求。欧盟符合性声明的完整内容可到以下网址查阅：http://www.iguzzini.com

Protocols: iBeacon

www.iguzzini.com/smart-services

IT Scansionare il codice QR o visitare www.iguzzini.com per ulteriore documentazione tecnica.

EN Scan the QR Code or visit www.iguzzini.com for more technical documentation.

FR Numériser le code QR ou consulter www.iguzzini.com pour davantage de documentation technique.

DE QR-Code scannen oder www.iguzzini.com für weitere technische Unterlagen aufrufen.

NL Escanear el código QR o visitar la página www.iguzzini.com para obtener más documentación técnica.

ES Scan de CR-code of bezoek www.iguzzini.com voor meer technische documentatie.

DA Scan QR-koden eller gå til www.iguzzini.com for yderligere teknisk dokumentation.

NO Skann QR-koden eller besøk www.iguzzini.com for mer teknisk dokumentasjon.

SV Skanna QR-koden eller gå till www.iguzzini.com för ytterligare teknisk dokumentation.

RU Сканируйте QR-код или обратитесь к www.iguzzini.com за дополнительной технической документацией.

ZH 扫描二维码或浏览网站 www.iguzzini.com 获取更多的技术文档.

BLUETOOTH PUSH-BUTTON

art. PB31

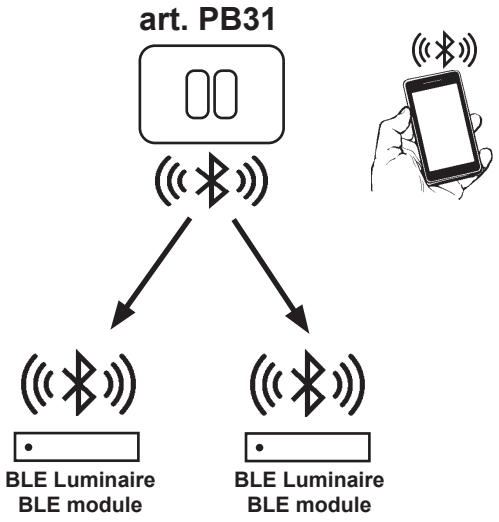

Headquarters iGuzzini illuminazione spa
via Mariano Guzzini, 37 - 62019 Recanati Italy

2.510.640.05
IS14509/05

iGuzzini

ART.	corrente assorbita absorbed current courant absorbé Stromaufnahme stroomopname corriente absorbida absorberet strøm absorbert strøm tillförd ström поглощаемая мощность 电源电流 التيار الممتص A
QP07 - QP08 - RC44 - RC45	0.33
QP18 - QP22 - QX01 - RC58 - RC62 - RC66 004B - 008B - 012B - 016B - 020B	0.28
QP10 - QP11 - QP13 - QP14 - QW99 - QX00 RC47 - RC48 - RC50 - RC51 - RC53 - RC54 000B - 002B - 003B - 990A - 991A - 993A 994A - 996A - 997A - 999A	0.41
QP15 - QP16 - QP17 - QP26 RC55 - RC56 - RC57 - RC73	0.46
QP19 - QP20 - QP21 - QP23 - QP24 - QP25 QP27 - QP28 - QX02 - QX03 - QX04 - QX08 RC59 - RC60 - RC61 - RC63 - RC64 - RC65 RC67 - RC68 - RC69 - RC74 - RC75 - RC76 005B - 006B - 007B - 009B - 010B - 011B 013B - 014B - 015B - 017B - 018B - 019B 021B - 022B - 023B - 029B - 030B - 031B 032B - 033B	0.47
QN66 - QN71 - QN86 - QN91 - 190B - 191B 192B - 193B	0.26
QN67 - QN68 - QN69 - QN70 - QN72 - QN73 QN74 - QN75 - QN87 - QN88 - QN89 - QN90 QN92 - QN93 - QN94 - QN95 - 194B - 195B 196B - 197B - 198B - 199B - 200B - 201B - 202B 203B - 204B - 205B - 206B - 207B - 208B - 209B	0.40
QP06 - QP09 - QP12 - QW98 - RC43 - RC46 RC49 - RC52 - 989A - 992A - 995A - 998A - 001B	0.37

2.510.640.05
IS14509/05

iGuzzini

ART.	corrente assorbita absorbed current courant absorbé Stromaufnahme stroomopname corriente absorbida absorberet strøm absorbert strøm tillförd ström поглощаемая мощность 电源电流 التيار الممتص A
QP07 - QP08 - RC44 - RC45	0.33
QP18 - QP22 - QX01 - RC58 - RC62 - RC66 004B - 008B - 012B - 016B - 020B	0.28
QP10 - QP11 - QP13 - QP14 - QW99 - QX00 RC47 - RC48 - RC50 - RC51 - RC53 - RC54 000B - 002B - 003B - 990A - 991A - 993A 994A - 996A - 997A - 999A	0.41
QP15 - QP16 - QP17 - QP26 RC55 - RC56 - RC57 - RC73	0.46
QP19 - QP20 - QP21 - QP23 - QP24 - QP25 QP27 - QP28 - QX02 - QX03 - QX04 - QX08 RC59 - RC60 - RC61 - RC63 - RC64 - RC65 RC67 - RC68 - RC69 - RC74 - RC75 - RC76 005B - 006B - 007B - 009B - 010B - 011B 013B - 014B - 015B - 017B - 018B - 019B 021B - 022B - 023B - 029B - 030B - 031B 032B - 033B	0.47
QN66 - QN71 - QN86 - QN91 - 190B - 191B 192B - 193B	0.26
QN67 - QN68 - QN69 - QN70 - QN72 - QN73 QN74 - QN75 - QN87 - QN88 - QN89 - QN90 QN92 - QN93 - QN94 - QN95 - 194B - 195B 196B - 197B - 198B - 199B - 200B - 201B - 202B 203B - 204B - 205B - 206B - 207B - 208B - 209B	0.40
QP06 - QP09 - QP12 - QW98 - RC43 - RC46 RC49 - RC52 - 989A - 992A - 995A - 998A - 001B	0.37

2.510.640.05
IS14509/05

iGuzzini

ART.	corrente assorbita absorbed current courant absorbé Stromaufnahme stroomopname corriente absorbida absorberet strøm absorbert strøm tillförd ström поглощаемая мощность 电源电流 التيار الممتص A
QP07 - QP08 - RC44 - RC45	0.33
QP18 - QP22 - QX01 - RC58 - RC62 - RC66 004B - 008B - 012B - 016B - 020B	0.28
QP10 - QP11 - QP13 - QP14 - QW99 - QX00 RC47 - RC48 - RC50 - RC51 - RC53 - RC54 000B - 002B - 003B - 990A - 991A - 993A 994A - 996A - 997A - 999A	0.41
QP15 - QP16 - QP17 - QP26 RC55 - RC56 - RC57 - RC73	0.46
QP19 - QP20 - QP21 - QP23 - QP24 - QP25 QP27 - QP28 - QX02 - QX03 - QX04 - QX08 RC59 - RC60 - RC61 - RC63 - RC64 - RC65 RC67 - RC68 - RC69 - RC74 - RC75 - RC76 005B - 006B - 007B - 009B - 010B - 011B 013B - 014B - 015B - 017B - 018B - 019B 021B - 022B - 023B - 029B - 030B - 031B 032B - 033B	0.47
QN66 - QN71 - QN86 - QN91 - 190B - 191B 192B - 193B	0.26
QN67 - QN68 - QN69 - QN70 - QN72 - QN73 QN74 - QN75 - QN87 - QN88 - QN89 - QN90 QN92 - QN93 - QN94 - QN95 - 194B - 195B 196B - 197B - 198B - 199B - 200B - 201B - 202B 203B - 204B - 205B - 206B - 207B - 208B - 209B	0.40
QP06 - QP09 - QP12 - QW98 - RC43 - RC46 RC49 - RC52 - 989A - 992A - 995A - 998A - 001B	0.37

2.510.640.05
IS14509/05

iGuzzini

ART.	corrente assorbita absorbed current courant absorbé Stromaufnahme stroomopname corriente absorbida absorberet strøm absorbert strøm tillförd ström поглощаемая мощность 电源电流 التيار الممتص A
QP07 - QP08 - RC44 - RC45	0.33
QP18 - QP22 - QX01 - RC58 - RC62 - RC66 004B - 008B - 012B - 016B - 020B	0.28
QP10 - QP11 - QP13 - QP14 - QW99 - QX00 RC47 - RC48 - RC50 - RC51 - RC53 - RC54 000B - 002B - 003B - 990A - 991A - 993A 994A - 996A - 997A - 999A	0.41
QP15 - QP16 - QP17 - QP26 RC55 - RC56 - RC57 - RC73	0.46
QP19 - QP20 - QP21 - QP23 - QP24 - QP25 QP27 - QP28 - QX02 - QX03 - QX04 - QX08 RC59 - RC60 - RC61 - RC63 - RC64 - RC65 RC67 - RC68 - RC69 - RC74 - RC75 - RC76 005B - 006B - 007B - 009B - 010B - 011B 013B - 014B - 015B - 017B - 018B - 019B 021B - 022B - 023B - 029B - 030B - 031B 032B - 033B	0.47
QN66 - QN71 - QN86 - QN91 - 190B - 191B 192B - 193B	0.26
QN67 - QN68 - QN69 - QN70 - QN72 - QN73 QN74 - QN75 - QN87 - QN88 - QN89 - QN90 QN92 - QN93 - QN94 - QN95 - 194B - 195B 196B - 197B - 198B - 199B - 200B - 201B - 202B 203B - 204B - 205B - 206B - 207B - 208B - 209B	0.40
QP06 - QP09 - QP12 - QW98 - RC43 - RC46 RC49 - RC52 - 989A - 992A - 995A - 998A - 001B	0.37

2.510.265.00
IS17049/00

iGuzzini

IT Questo prodotto contiene una sorgente luminosa di classe di efficienza energetica " E ".

EN This product contains an energy-efficiency class light source " E ".

FR Ce produit est équipé d'une source lumineuse classée en termes d'efficacité énergétique " E ".

DE Dieses Produkt enthält eine Lichtquelle der Energieeffizienzklasse " E ".

NL Este producto contiene una lámpara de clase de eficiencia energética " E ".

ES Dit product bevat een lichtbron met energie-efficiëntieklasse " E ".

DA Dette produkt indeholder en lyskilde med energieffektivitetsklasse " E ".

NO Dette produktet inneholder en lyskilde med energieffektivitetsklasse " E ".

SV Denna produkt innehåller en ljuskälla med energimärkning " E ".

RU Это изделие содержит источник света класса энергоэффективности " E ".

ZH 本产品包含一个能效级别的灯泡。" E ".

AR يحتوي هذا المنتج على مصدر ضوء من فئة كفاءة الطاقة. " E ".

2.510.265.00
IS17049/00

iGuzzini

IT Questo prodotto contiene una sorgente luminosa di classe di efficienza energetica " E ".

EN This product contains an energy-efficiency class light source " E ".

FR Ce produit est équipé d'une source lumineuse classée en termes d'efficacité énergétique " E ".

DE Dieses Produkt enthält eine Lichtquelle der Energieeffizienzklasse " E ".

NL Este producto contiene una lámpara de clase de eficiencia energética " E ".

ES Dit product bevat een lichtbron met energie-efficiëntieklasse " E ".

DA Dette produkt indeholder en lyskilde med energieffektivitetsklasse " E ".

NO Dette produktet inneholder en lyskilde med energieffektivitetsklasse " E ".

SV Denna produkt innehåller en ljuskälla med energimärkning " E ".

RU Это изделие содержит источник света класса энергоэффективности " E ".

ZH 本产品包含一个能效级别的灯泡。" E ".

AR يحتوي هذا المنتج على مصدر ضوء من فئة كفاءة الطاقة. " E ".

2.510.265.00
IS17049/00

iGuzzini

IT Questo prodotto contiene una sorgente luminosa di classe di efficienza energetica " E ".

EN This product contains an energy-efficiency class light source " E ".

FR Ce produit est équipé d'une source lumineuse classée en termes d'efficacité énergétique " E ".

DE Dieses Produkt enthält eine Lichtquelle der Energieeffizienzklasse " E ".

NL Este producto contiene una lámpara de clase de eficiencia energética " E ".

ES Dit product bevat een lichtbron met energie-efficiëntieklasse " E ".

DA Dette produkt indeholder en lyskilde med energieffektivitetsklasse " E ".

NO Dette produktet inneholder en lyskilde med energieffektivitetsklasse " E ".

SV Denna produkt innehåller en ljuskälla med energimärkning " E ".

RU Это изделие содержит источник света класса энергоэффективности " E ".

ZH 本产品包含一个能效级别的灯泡。" E ".

AR يحتوي هذا المنتج على مصدر ضوء من فئة كفاءة الطاقة. " E ".

2.510.265.00
IS17049/00

iGuzzini

IT Questo prodotto contiene una sorgente luminosa di classe di efficienza energetica " E ".

EN This product contains an energy-efficiency class light source " E ".

FR Ce produit est équipé d'une source lumineuse classée en termes d'efficacité énergétique " E ".

DE Dieses Produkt enthält eine Lichtquelle der Energieeffizienzklasse " E ".

NL Este producto contiene una lámpara de clase de eficiencia energética " E ".

ES Dit product bevat een lichtbron met energie-efficiëntieklasse " E ".

DA Dette produkt indeholder en lyskilde med energieffektivitetsklasse " E ".

NO Dette produktet inneholder en lyskilde med energieffektivitetsklasse " E ".

SV Denna produkt innehåller en ljuskälla med energimärkning " E ".

RU Это изделие содержит источник света класса энергоэффективности " E ".

ZH 本产品包含一个能效级别的灯泡。" E ".

AR يحتوي هذا المنتج على مصدر ضوء من فئة كفاءة الطاقة. " E ".

2.510.265.00
IS17049/00

iGuzzini

IT Questo prodotto contiene una sorgente luminosa di classe di efficienza energetica " E ".

EN This product contains an energy-efficiency class light source " E ".

FR Ce produit est équipé d'une source lumineuse classée en termes d'efficacité énergétique " E ".

DE Dieses Produkt enthält eine Lichtquelle der Energieeffizienzklasse " E ".

NL Este producto contiene una lámpara de clase de eficiencia energética " E ".

ES Dit product bevat een lichtbron met energie-efficiëntieklasse " E ".

DA Dette produkt indeholder en lyskilde med energieffektivitetsklasse " E ".

NO Dette produktet inneholder en lyskilde med energieffektivitetsklasse " E ".

SV Denna produkt innehåller en ljuskälla med energimärkning " E ".

RU Это изделие содержит источник света класса энергоэффективности " E ".

ZH 本产品包含一个能效级别的灯泡。" E ".

AR يحتوي هذا المنتج على مصدر ضوء من فئة كفاءة الطاقة. " E ".

2.510.265.00
IS17049/00

iGuzzini

IT Questo prodotto contiene una sorgente luminosa di classe di efficienza energetica " E ".

EN This product contains an energy-efficiency class light source " E ".

FR Ce produit est équipé d'une source lumineuse classée en termes d'efficacité énergétique " E ".

DE Dieses Produkt enthält eine Lichtquelle der Energieeffizienzklasse " E ".

NL Este producto contiene una lámpara de clase de eficiencia energética " E ".

ES Dit product bevat een lichtbron met energie-efficiëntieklasse " E ".

DA Dette produkt indeholder en lyskilde med energieffektivitetsklasse " E ".

NO Dette produktet inneholder en lyskilde med energieffektivitetsklasse " E ".

SV Denna produkt innehåller en ljuskälla med energimärkning " E ".

RU Это изделие содержит источник света класса энергоэффективности " E ".

ZH 本产品包含一个能效级别的灯泡。" E ".

AR يحتوي هذا المنتج على مصدر ضوء من فئة كفاءة الطاقة. " E ".

2.510.265.00
IS17049/00

iGuzzini

IT Questo prodotto contiene una sorgente luminosa di classe di efficienza energetica " E ".

EN This product contains an energy-efficiency class light source " E ".

FR Ce produit est équipé d'une source lumineuse classée en termes d'efficacité énergétique " E ".

DE Dieses Produkt enthält eine Lichtquelle der Energieeffizienzklasse " E ".

NL Este producto contiene una lámpara de clase de eficiencia energética " E ".

ES Dit product bevat een lichtbron met energie-efficiëntieklasse " E ".

DA Dette produkt indeholder en lyskilde med energieffektivitetsklasse " E ".

NO Dette produktet inneholder en lyskilde med energieffektivitetsklasse " E ".

SV Denna produkt innehåller en ljuskälla med energimärkning " E ".

RU Это изделие содержит источник света класса энергоэффективности " E ".

ZH 本产品包含一个能效级别的灯泡。" E ".

AR يحتوي هذا المنتج على مصدر ضوء من فئة كفاءة الطاقة. " E ".

iGuzzini

I **Istruzioni per le operazioni di servizio per l'apparecchio di illuminazione**
GB **Instructions on luminare service operations**
F **Instructions pour les opérations de service du luminaire**
D **Wartungsanleitung für die Leuchte**
NL **Instructies voor de onderhoudsoperaties op de verlichtingsarmatuur**
E **Instrucciones para las operaciones de servicio del aparato de alumbrado**
DK **Anvisninger i serviceindgreb på belysningsarmatur**
N **Anvisninger for betjening av lysapparatet**
S **Instruktioner för användning av belysningsanordningen**
RUS Инструкции по эксплуатации осветительного прибора
CN 照明装置检修操作说明

Sostituire la lampada parzialmente esausta
Replace the partly exhausted lamp
Remplacer la lampe partiellement épuisée
Die teilweise erschöpfte Lampe austauschen
Vervang de gedeeltelijk lege lamp
Sustituir la lámpara parcialmente agotada
Udskift den delvist udtjente pære
Skifte ut den delvis utbrente lyspæren
Byt ut den delvis förbrukade lampan
Замена частично отработанной лампочки
更换部分老化的灯泡

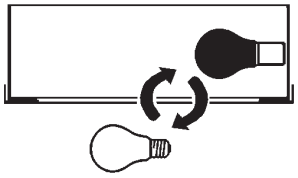

Spegnimento
Switch it off
Extinction
Ausschaltung
Uitschakeling
Apagado
Slukning
Slukking
Släckning
Выключение
关灯

Interrompere l'alimentazione dell'apparecchio
Cut the power supply to the luminaire
Couper l'alimentation du luminaire
Stromversorgung der Leuchte unterbrechen
Onderbreek de voeding van het apparaat
Interrumpir la alimentación del aparato
Afbryd armaturets strømforsyning
Avbryte strømtilførselen til apparatet
Koppla från anordningens strömförsörjning
Отключить электропитание прибора
中断装置供电

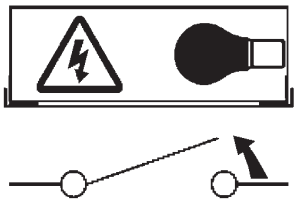

Aprire l'apparecchio
Open the fixture
Ouvrir le luminaire
Das Gerät öffnen
Open het apparaat
Abrir el aparato
Åbn armaturet
Åpne apparatet
Öppna anordningen
Раскрыть прибор
打开装置

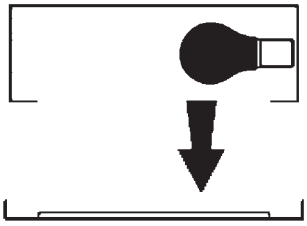

Rimuovere la lampada esausta
Remove the exhausted lamp
Retirer la lampe épuisée
Die alte Lampe entnehmen
Verwijder de lege lamp
Quitar la lámpara agotada
Tag den udtjente pære ud
Fjerne den utbrente lyspæren
Ta bort den förbrukade lampan
Вынуть старую лампочку
取出老化的灯泡

Portarla in un centro di riciclaggio
Carry it to a recycling centre
La porter dans une déchetterie pour son recyclage
Ordnungsgemäß entsorgen
Breng de lamp naar een recyclingcentrum
Llevarla a un centro de reciclaje
Aflever den på en genbrugsstation
Levere den til en miljøstasjon
Lämna in den till en återvinningsanläggning
Сдать ее в пункт приема утильсырья
将其送往回收中心

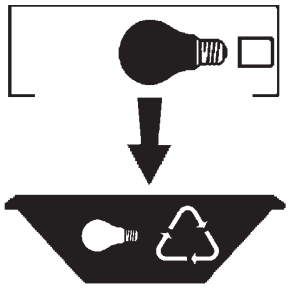

Inserire la nuova lampada
Introduce the new lamp
Installer la lampe neuve
Die neue Lampe einsetzen
Doe de nieuwe lamp op zijn plek
Montar la nueva lámpara
Sæt den nye pære i
Sette i den nye pæren
Sätt i den nya lampan
Вставить новую лампочку
装入新灯泡

Inserire la nuova lampada nel portalampada
Fit the new lamp into the socket
Installer la nouvelle lampe dans le support de lampe
Die neue Lampe in den Sockel einsetzen
Doe de nieuwe lamp in de lamphouder
Montar la nueva lámpara en el portalámpara
Sæt den nye pære i fatningen
Sette den nye pæren inn i lampeholderen
Sätt i den nya lampan i lamphållaren
Вставить новую лампочку в патрон
将新灯泡插入灯泡架中

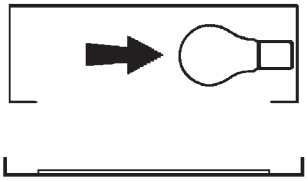

Riposizionare ottica
Re-place the optic
Remettre l'optique à sa place
Die Optik wieder einsetzen
Doe de optiek weer op zijn plaats
Volver a montar la óptica
Sæt den optiske enhed på plads
Innstille linsen
Flytta om optiken
Отрегулировать линзы
重新定位光头

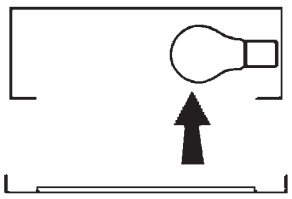

Effettuare prova di funzionamento
Perform operative test
Procéder à un essai de fonctionnement
Eine Funktionsprüfung durchführen
Controleer de correcte werking
Hacer una prueba de funcionamiento
Afprøv funktionen
Prøve om den fungerer
Utför funktionstest
Выполнить проверку исправности работы
执行功能测试

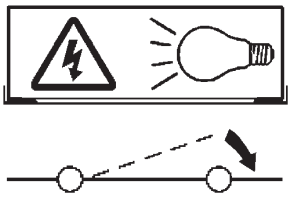

I **Istruzioni per la pulizia dell'apparecchio di illuminazione**
GB **Instructions on luminare cleaning operations**
F **Instructions pour le nettoyage du luminaire**
D **Anweisungen zur Reinigung der Leuchte**
NL **Instructies voor de reiniging van de verlichtingsarmatuur**
E **Instrucciones para limpiar el aparato de alumbrado**
DK **Anvisninger i rengøring af belysningsarmaturet**
N **Anvisninger for rengjøring av lysapparatet**
S **Instruktioner för rengöring av belysningsanordningen**
RUS Инструкции по чистке осветительного прибора
CN 照明装置清洁说明

Pulire l'apparecchio
Clean the fixture
Nettoyer le luminaire
Das Gerät reinigen
Reinig het apparaat
Limpiar el aparato
Rengør armaturet
Rengjøre apparatet
Rengör anordningen
Чистка прибора
清洁装置

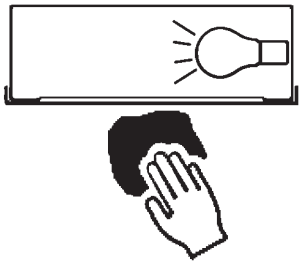

Spegnimento
Switch it off
Extinction
Ausschaltung
Uitschakeling
Apagado
Slukning
Slukking
Släckning
Выключение
关灯

Interrompere l'alimentazione dell'apparecc
Cut the power supply to the luminaire
Couper l'alimentation du luminaire
Stromversorgung der Leuchte unterbrech
Onderbreek de voeding van het apparaa
Interrumpir la alimentación del aparato
Afbryd armaturets strømforsyning
Avbryte strømtilførselen til apparatet
Koppla från anordningens strömförsörjnin
Отключить электропитание прибора
中断装置供电

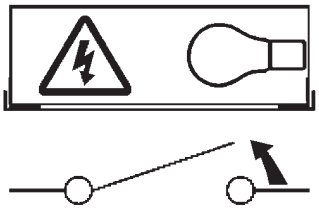

Spolverare l'ottica esterna
Remove dust from the external optic
Dépoussiérer l'optique extérieure
Die externe Optik abstauben
Stof de externe optiek af
Quitar el polvo de la óptica exterior
Tør støvet af den udvendige optiske enhed
Fjerne støv fra den eksterne lysenheten
Damma av den yttre optiken
Вытереть пыль с внешней стороны линз
为外侧光头掸尘

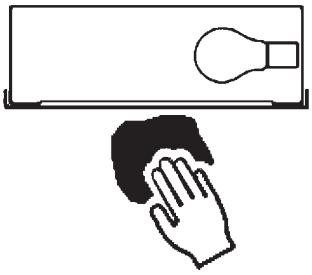

Lavare l'ottica esterna
Wash the external optic
Laver l'optique extérieure
Die externe Optik waschen
Was de externe optiek
Lavar la óptica exterior
Vask den udvendige optiske enhed
Vaske den eksterne lysenheten
Rengör den yttre optiken
Вымыть линзы с внешней стороны
清洁外光头

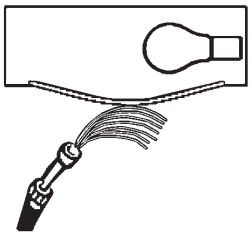

Rimuovere l'ottica
Remove the optic
Retirer l'optique
Die Optik abnehmen
Verwijder de optiek
Quitar la óptica
Tag den optiske enhed af
Fjerne lysenheten
Ta bort optiken
Снять линзы
取下光头

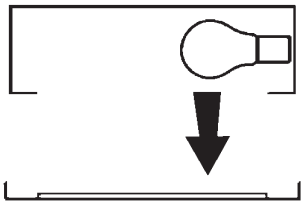

Pulire la parte interna dell'apparecchio di illuminazione
Clean the inside of the fixture
Nettoyer l'intérieur du luminaire
Die Innenseite der Leuchte reinigen
Reinig de binnenzijde van de verlichtingsarmatuur
Limpiar el interior del aparato de alumbrado
Rengør belysningsarmaturets indvendige dele
Rengjøre lysapparatet innvendig
Rengör belysningsanordningen invändigt
Протереть осветительный прибор изнутри
清洁照明装置内部

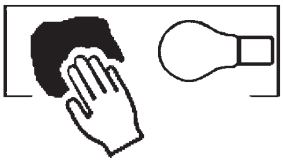

Riposizionare ottica
Re-place the optic
Remettre l'optique à sa place
Die Optik wieder einsetzen
Doe de optiek weer op zijn plaats
Volver a montar la óptica
Sæt den optiske enhed på plads
Innstille linsen
Flytta om optiken
Отрегулировать линзы
重新定位光头

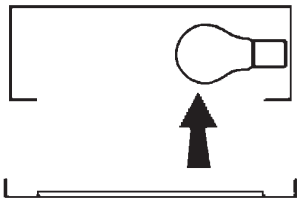

Effettuare prova di funzionamento
Perform operative test
Procéder à un essai de fonctionnement
Eine Funktionsprüfung durchführen
Controleer de correcte werking
Hacer una prueba de funcionamiento
Afprøv funktionen
Prøve om den fungerer
Utför funktionstest
Выполнить проверку исправности работы
执行功能测试

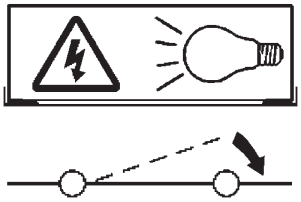

I **Istruzioni per il fine vita e lo smaltimento dei componenti**
GB **Instructions on end-of-life and component disposal**
F **Instructions pour la gestion des composants en fin de vie et leur mise au rebut**
D **Anweisungen zur Entsorgung der Leuchtenkomponenten**
NL **Instructies voor het verwijderen van de armatuur en het recyclen van de onderdelen**
E **Instrucciones para el final de vida y la eliminación los componentes**
DK **Anvisninger i udtjent armatur og bortskaffelse af komponenter**
N **Anvisninger for endt levetid og avfallsbehandling av delene**
S **Instruktioner vid bortskaffning och kassering av komponenter**
RUS Инструкции по утилизации прибора и его комплектующих по окончании его срока службы
CN 寿命期结束与零件废弃处置说明

Spegnimento
Switch it off
Extinction
Ausschaltung
Uitschakeling
Apagado
Slukning
Slukking
Släckning
Выключение
关灯

Interrompere l'alimentazione dell'apparecchio
Cut the power supply to the luminaire
Couper l'alimentation du luminaire
Stromversorgung der Leuchte unterbrechen
Onderbreek de voeding van het apparaat
Interrumpir la alimentación del aparato
Afbryd armaturets strømforsyning
Avbryte strømtilførselen til apparatet
Koppla från anordningens strömförsörjning
Отключить электропитание прибора
中断装置供电

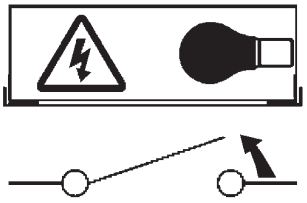

Rimuovere la/le lampada/e per la dismissione
Remove the lamp(s) for decommissioning
Retirer la(les) lampe(s) pour sa(leur) mise au rebut
Die Lampe/n ordnungsgemäß entsorgen
Verwijder de lamp(en) voor het recyclen
Quitar la(s) lámpara(s) para el desecho
Tag pæren/pærerne ud til bortskaffelse
Fjerne lampen/-e som skal kastes
Ta bort lampan/-orna för bortskaffningen
Вынуть ламочку/и для утилизации прибора
取出需要丢弃的灯泡

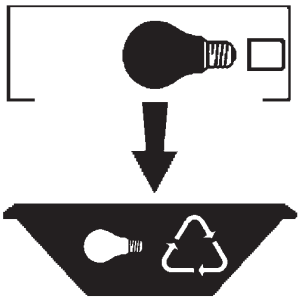

Rimuovere la batteria per la dismissione
Remove the battery for decommissioning
Retirer la batterie pour sa mise au rebut
Die Batterie ordnungsgemäß entsorgen
Verwijder de batterij voor het recyclen
Quitar la batería para el desecho
Tag batteriet ud til bortskaffelse
Fjerne batteriet som skal kastes
Ta bort batteriet för bortskaffningen
Вынуть батарейку для утилизации прибора
取出需要丢弃的电池

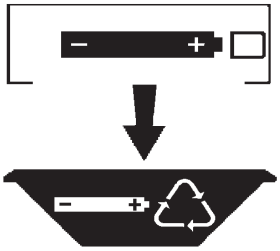

Rimuovere l'apparecchio per la dismissione
Remove the fixture for decommissioning
Enlever le luminaire pour sa mise au rebut
Das Gerät ordnungsgemäß entsorgen
Verwijder het apparaat voor het recyclen
Quitar el aparato para el desecho
Tag armaturet ud til bortskaffelse
Fjerne apparatet som skal kastes
Ta bort anordningen för bortskaffningen
Снять прибор для утилизации
取出需要丢弃的装置

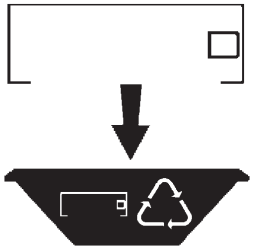
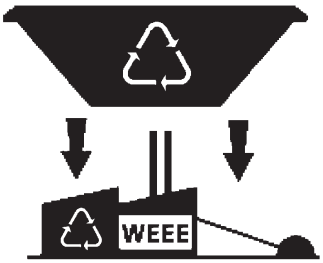
Inviare i materiali ad un centro di raccolta RAEE
Send the materials to a WEEE collection centre
Envoyer les matériaux dans une déchetterie DEEE
Die Materialien in einem WEEE-Zentrum entsorgen
Zend de materialen naar een recyclingscentrum voor de AEEA
Enviar los materiales a un centro de recogida RAEE
Aflever materialerne på et indsamlingscenter for elektronisk udstyr
Sende materialene til en miljøstasjon for resirkulering av EE-avfall
Skicka materialet till en RAEE uppsamlingscentral
Сдать материалы в пункт приема утильсырья
将材料送往电气和电子垃圾回收中心